OPLOCENÍ Z OCEL.TRUBEK A DRÁT.SÍTĚ

POHLED 1 : 50

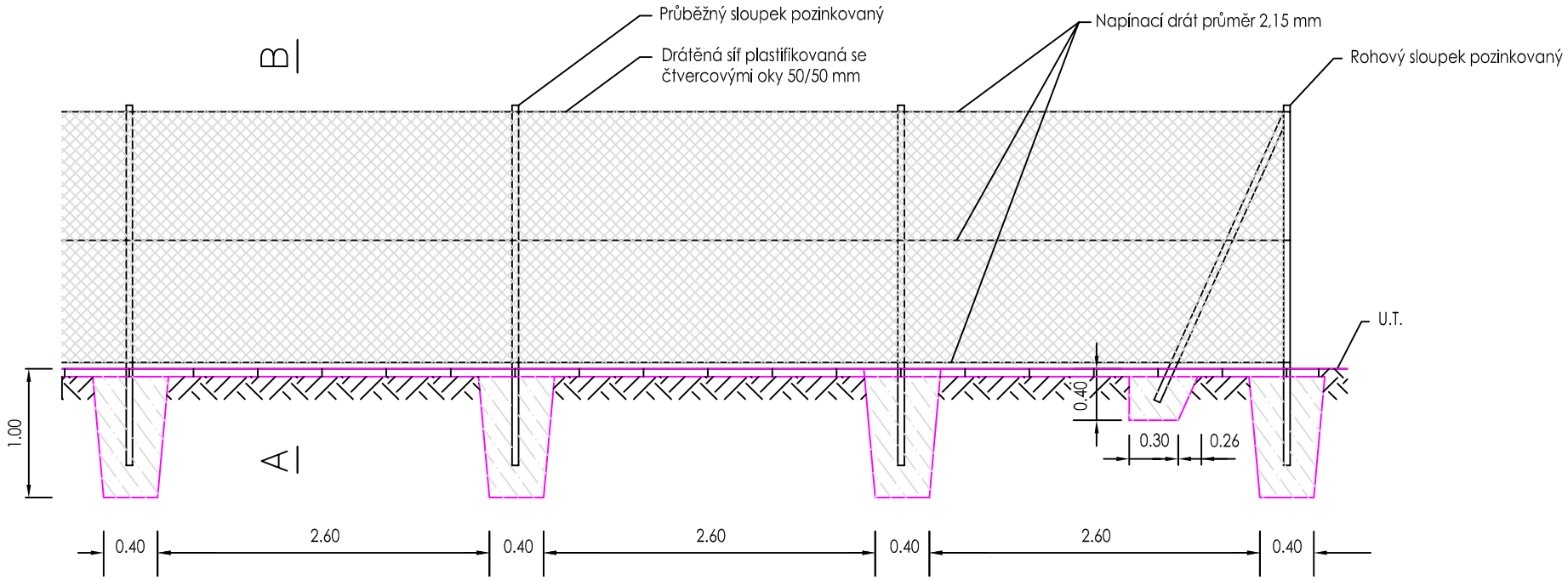

ŘEZ A - B :

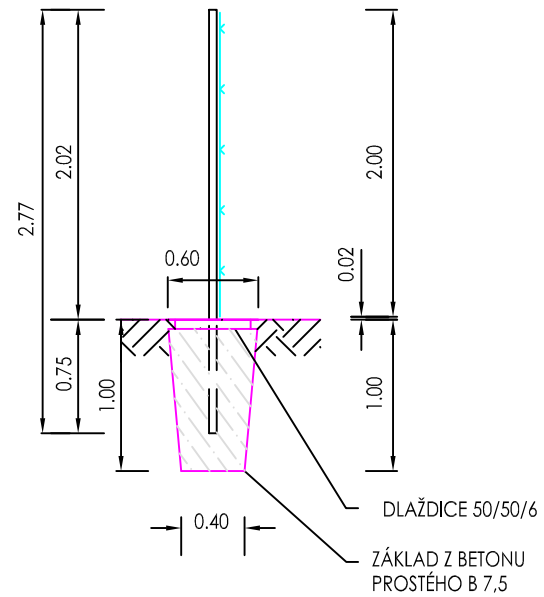

PŮDORYS 1 : 50

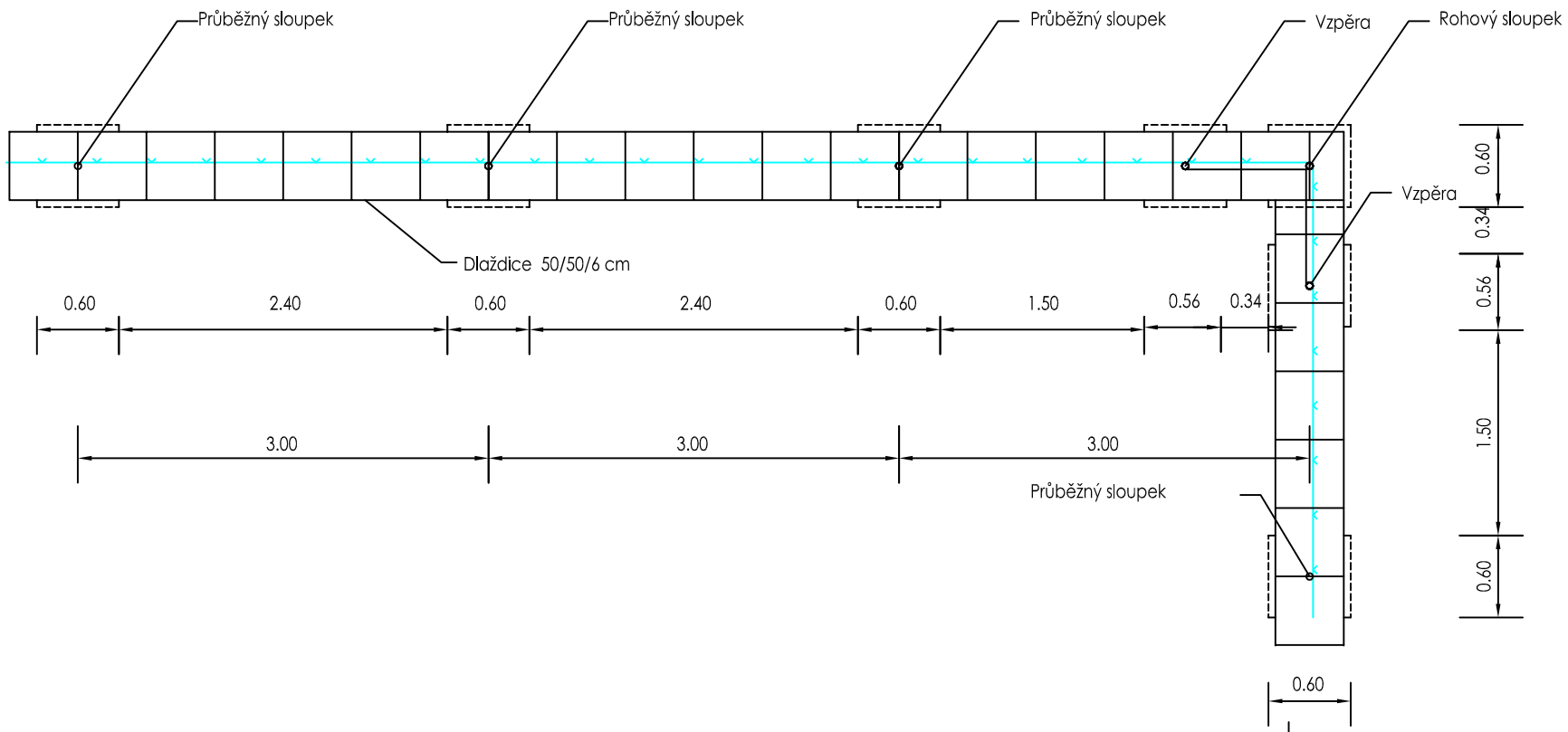

Schválil/Datum

VEGAspol
VEŘEJNÁ OBCHODNÍ SPOLEČNOST

VEGAspol v.o.s., Jiráskova 12, 602 00 Brno, Czech Republic
tel./fax. +420 549 247 183, mobil +420 608 711 413, +420 608 711 414
e-mail: vegaspol@vegaspol.cz url: www.vegaspol.cz
IČ 6070 0220, DIČ CZ6070 0220

Hlavní inženýr projektu:	Ing.Jan Gallus	*Soubor:*	C/Hluboke
Zodpovědný projektant:	Ing.Milan Žezula	*Plot file:*	
Vypracoval:	Ing.Milan Žezula	*Formát:*	
Kontroloval, schválil:	Ing.Jan Gallus	*Datum:*	
Investor:	**Svazek obcí Hluboké, Krokočín, Újezd u Rosic**	*Zakázkové číslo:*	1009
		Stupeň dokumentace:	DSP
STAVBA:	KANALIZACE A ČOV HLUBOKÉ, KROKOČÍN, ÚJEZD U ROSIC		**Paré**
OBJEKT:	**SO 411 - TERÉNNÍ ÚPRAVY** **SO 412 - SADOVÉ ÚPRAVY** **SO 413 - OPLOCENÍ ČOV** **SO 414 - KOMUNIKACE A ZPEVNĚNÉ PLOCHY**		*Měřítko* 1:50
PŘÍLOHA:	**DETAILY OPLOCENÍ**		*Číslo výkresu* **06.** / *Revize*