SPADIŠTĚ JEDNODUCHÉ
M 1:50

ŘEZ III - III'

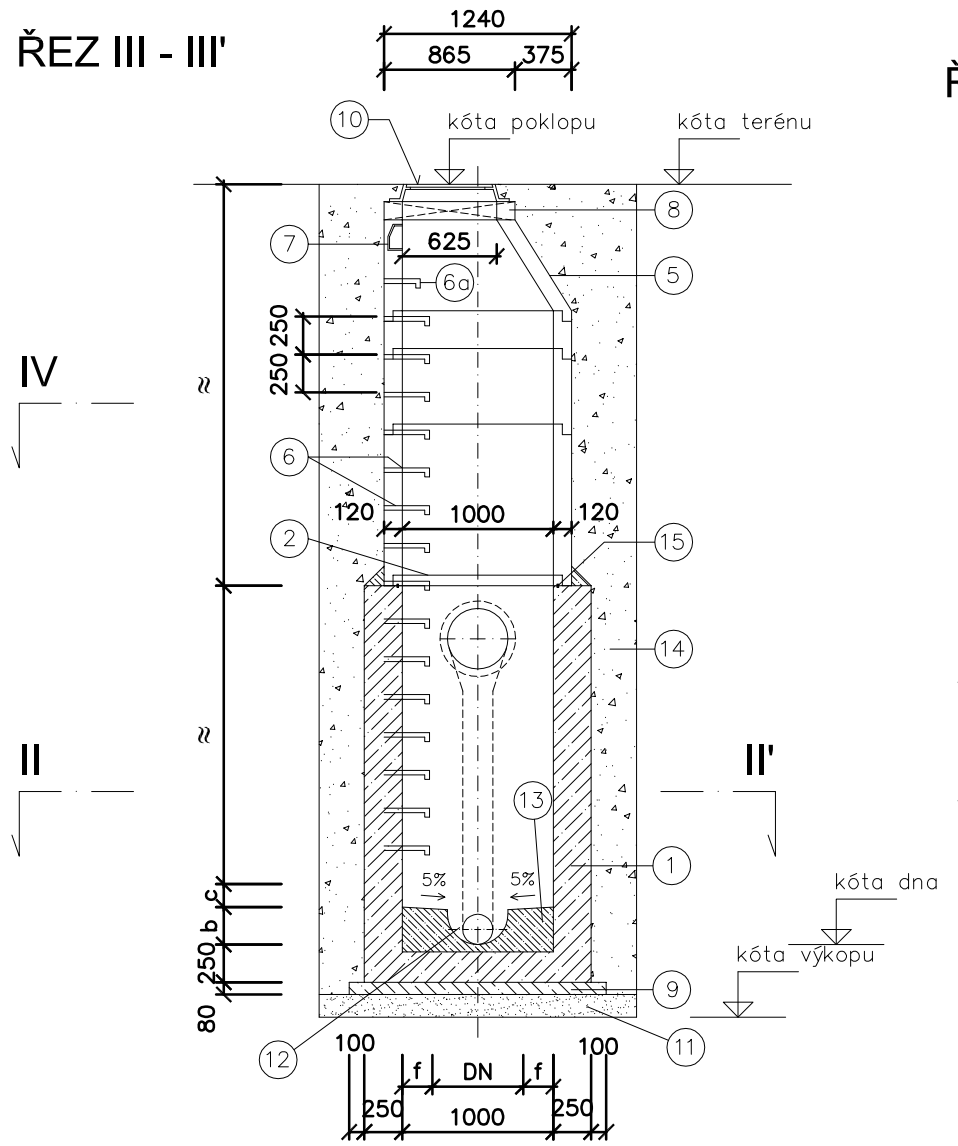

ŘEZ II - II'

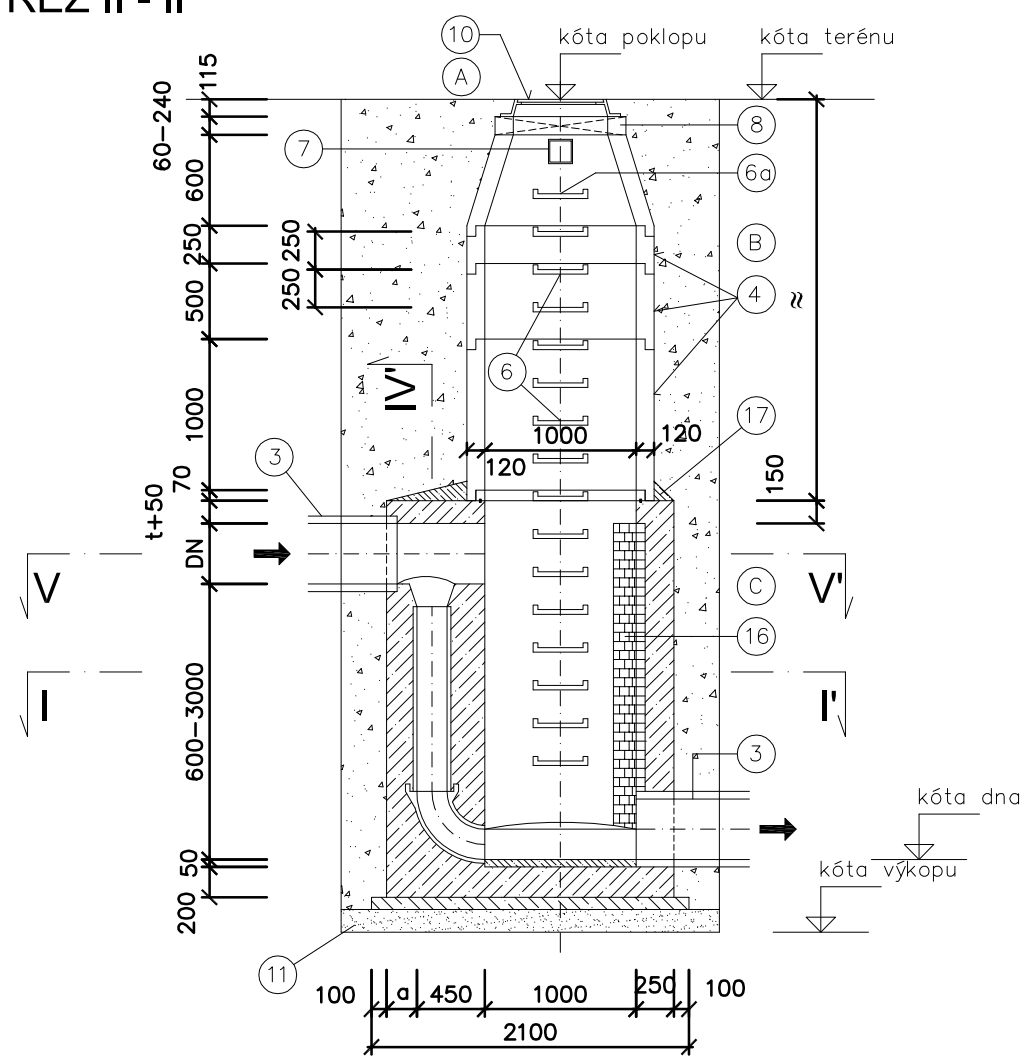

ŘEZ IV - IV'

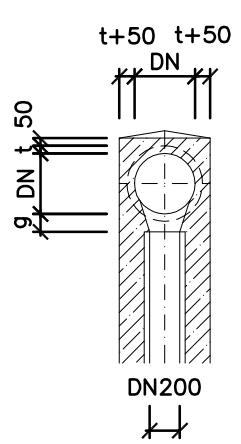

ŘEZ V - V'

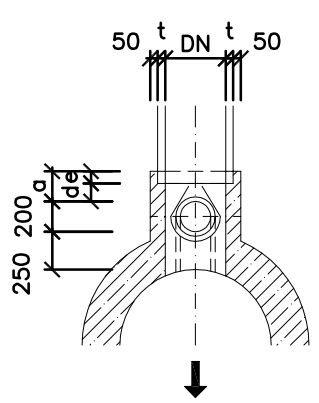

ŘEZ I - I'

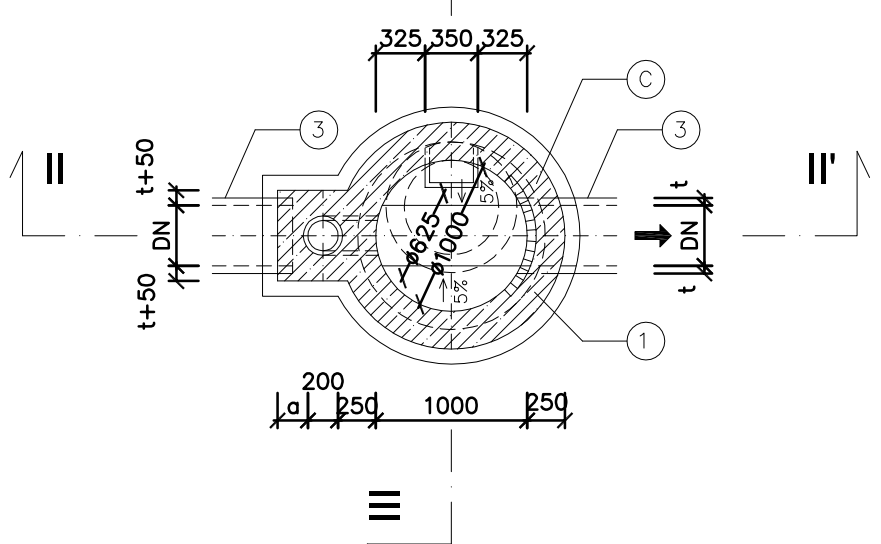

TABULKA ROZMĚRŮ

DN	a	b	c	d	e	g	t				
							TZA–1	TZA–11	TBH	TBH	KAM.
250	200	155	95	150	50	100	–	–	36	45	22
300	200	180	120	150	50	100	45	50	40	50	25
400	250	230	170	200	80	120	55	60	50	60	30
500	300	280	220	250	80	150	60	70	58	65	35
600	300	330	270	220	80	150	65	75	68	75	40

LEGENDA

A VSTUP

B KOMÍN

C SPODNÍ ČÁST

1 PROSTÝ BETON HV4 B20

2 VYSPRAVENÍ A ZATŘENÍ CEMENTOVOU MALTOU 100 ČSN 73 13 31

3 KANALIZAČNÍ TROUBY

4 BETONOVÁ SKRUŽ ROVNÁ TBH 25/12, TBH 50/12, TBH 100/12

5 BETONOVÁ SKRUŽ PŘECHODOVÁ TBH 625/12

6 OCELOVÉ STUPADLO DO ŠACHET S POLYETHYLÉNOVÝM OBALEM DL.218 MM

6a OCELOVÉ STUPADLO DO ŠACHET S POLYETHYLÉNOVÝM OBALEM DL.183 MM

7 KAPSOVÉ STUPEDLO DO ŠACHET, OPATŘENÉ ASFALTOVÝM NÁTĚREM ČSN 13 63 51

8 VYROVNÁVACÍ PRSTENEC TBS 6/12, 8/12, 10/12, VÝŠKA 60-100 MM

9 PODKLADNÍ BETON - B12,5

10 KANALIZAČNÍ LITINOVÝ POKLOP

11 ŠTĚRKOPÍSKOVÝ PODSYP TL.150 MM

12 KAMENINOVÝ PŮLŽLÁBEK 0,5 DN

13 HOUŽEVNATÝ BETON S ČEDIČOVÝM KAMENIVEM

14 HUTNĚNÝ ŠTĚRKOPÍSEK (zásyp zhutněný)

15 NALEPENÍ MATERIÁLU ADEKA

16 MOZAIKOVÉ DLAŽEBNÍ KOSTKY

17 DOBETONOVÁNÍ HV4 B20

F. DOKUMENTACE OBJEKTŮ
F1. STAVEBNÍ OBJEKTY

Schválil/Datum

VEGAspol
VEŘEJNÁ OBCHODNÍ SPOLEČNOST

VEGAspol v.o.s., Jiráskova 12, 602 00 Brno, Czech Republic
tel./fax. +420 549 247 183, mobil +420 608 711 413, +420 608 711 414
e-mail: vegaspol@vegaspol.cz url: www.vegaspol.cz
IČ 6070 0220, DIČ CZ6070 0220

Hlavní inženýr projektu:	Ing.Jan Gallus	Soubor:	C/Hluboke
Zodpovědný projektant:	Ing.Jana Žeravíková	Plot file:	
Vypracoval:	Ing.Jindřich Wolf	Formát:	3 A4
Kontrolovaí, schválil:	Ing.Jan Gallus	Datum:	květen 2010
Investor:	**Svazek obcí Hluboké, Krokočín, Újezd u Rosic**	Zakázkové číslo:	1404
		Stupeň dokumentace:	DSP
STAVBA:	KANALIZACE A ČOV HLUBOKÉ, KROKOČÍN, ÚJEZD U ROSIC		**Paré**
			Měřítko 1:50
PŘÍLOHA:	**SPADIŠTĚ**	Číslo výkresu	**5.**
		Revize	

© 2004 VEGAspol v.o.s.