PŮDORYS

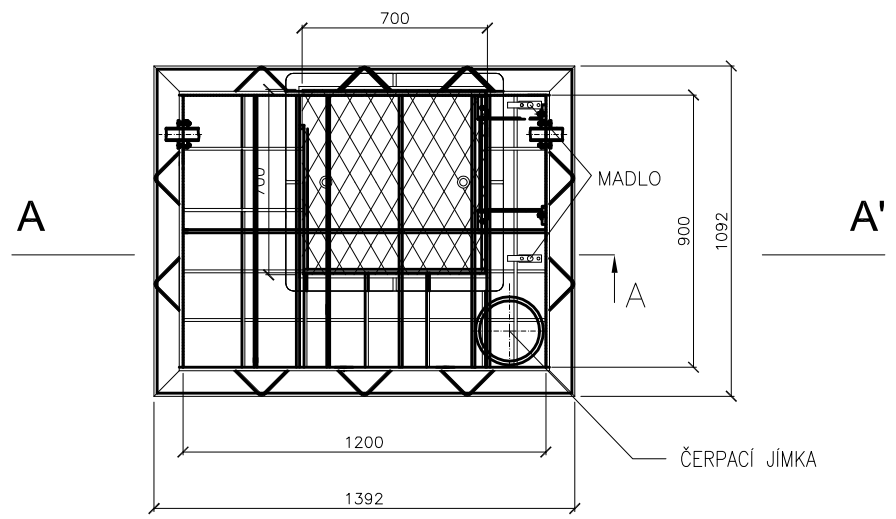

ŘEZ A-A'

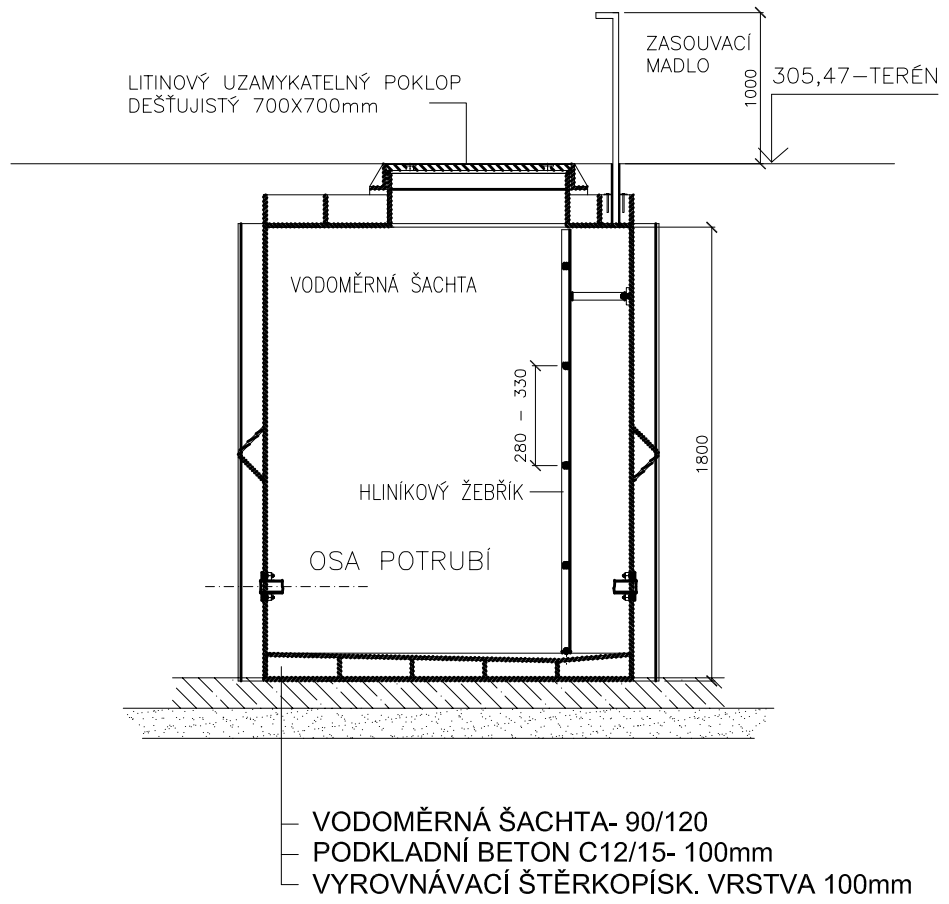

SCHEMA VODOMĚRNÉ SESTAVY VE VODOMĚRNÉ ŠACHTĚ

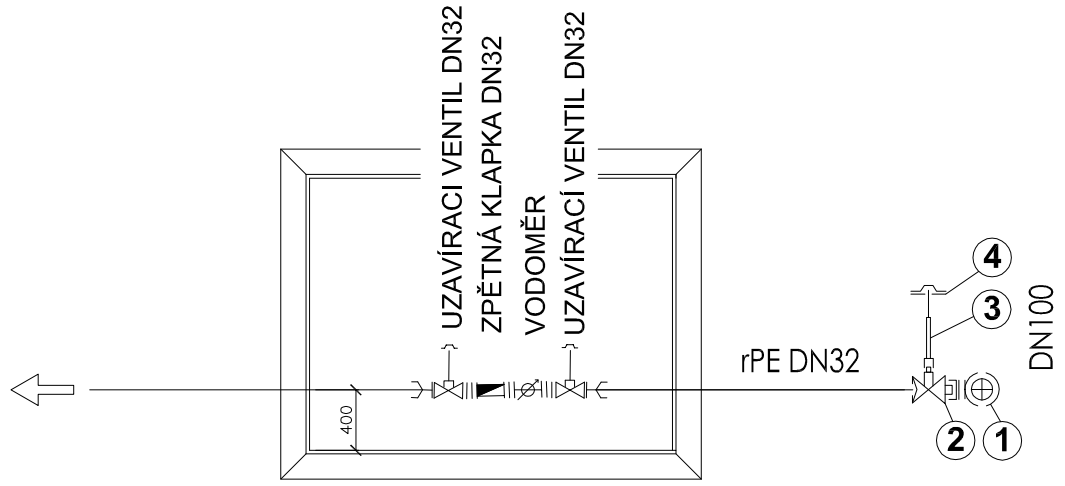

POZNÁMKA:
VZDÁLENOST OS PŘIČLÍ NESMÍ BÝT MENŠÍ NEŽ 280mm A VĚTŠÍ NEŽ 330mm A MUSÍ BÝT PO CELÉ DÉLCE ŽEBŘÍKU STEJNÁ. ŠÍŘKA ŽEBŘÍKU MUSÍ BÝT MIN. 400mm. MEZI PŘIČLEMI A STĚNOU NEBO JINOU SVISLOU KONSTRUKCÍ ZA ŽEBŘÍKEM MUSÍ BÝT PONECHÁN VOLNÝ PROSTOR O ŠÍŘCE NEJMÉNĚ 180mm. MEZI ŠTĚŘÍNEM A STĚNOU NEBO JINOU SVISLOU KONSTRUKCÍ U ŽEBŘÍKU MUSÍ BÝT NEJMÉNĚ PROSTOR 60mm.

POZ.	POPIS
1	NAVRTÁVACÍ PÁS NA PLASTOVÉ POTRUBÍ PN 16
2	ŠOUPÁTKO DOMOVNÍ S VNĚJŠÍM ZÁVITEM A PŘECHODEM PRO PE POTRUBÍ
3	TELESKOPICKÁ ZEMNÍ SOUPRAVA
4	PLOVOUCÍ ULIČNÍ POKLOP KULATÝ

STAVEBNÍ OBJEKTY

SO 400 - ČISTÍRNA ODPADNÍCH VOD HLUBOKÉ

SO 401 - ČERPACÍ STANICE, JÍMKA NA FEKÁLIE
SO 402 - MECHANICKÉ PŘEDČIŠTĚNÍ
SO 403 - PROVOZNÍ OBJEKT
SO 404 - AKTIVAČNÍ NÁDRŽE
SO 405 - DOSAZOVACÍ NÁDRŽ
SO 406 - KALOVÁ ČERPACÍ STANICE
SO 407 - USKLADŇOVACÍ NÁDRŽ KALU
SO 408 - TRUBNÍ ROZVODY ČOV
SO 409 - MĚŘENÍ MNOŽSTVÍ OV, POVODŇOVÁ ČS
SO 410 - VÝUSTNÍ OBJEKT
SO 411 - TERÉNNÍ ÚPRAVY
SO 412 - SADOVÉ ÚPRAVY
SO 413 - OPLOCENÍ ČOV
SO 414 - KOMUNIKACE A ZPEVNĚNÉ PLOCHY
SO 415 - TRAFOSTANICE
SO 416 - PŘÍPOJKA NN
SO 417 - VENKOVNÍ OSVĚTLENÍ
SO 418 - VODOVODNÍ PŘÍPOJKA
SO 419 - TELEFON

F. DOKUMENTACE STAVBY

F1. STAVEBNÍ OBJEKTY

Schválil/Datum

VEGAspol
VEŘEJNÁ OBCHODNÍ SPOLEČNOST

VEGAspol v.o.s., Jiráskova 12, 602 00 Brno, Czech Republic
tel./fax. +420 549 247 183, mobil +420 608 711 413, +420 608 711 414
e-mail: vegaspol@vegaspol.cz url: www.vegaspol.cz
IČ 6070 0220, DIČ CZ6070 0220

Hlavní inženýr projektu:	Ing.Jan Gallus	*Soubor:*	C/Hluboke
Zodpovědný projektant:	Ing.Jana Žeravíková	*Plot file:*	
Vypracoval:	Ing.Jana Žeravíková	*Formát:*	3 A4
Kontroloval, schválil:	Ing.Jan Gallus	*Datum:*	KVĚTEN 2010
Investor:	**Svazek obcí Hluboké, Krokočín, Újezd u Rosic**	*Zakázkové číslo:*	1009
		Stupeň dokumentace:	DSP
AKCE:	KANALIZACE A ČOV HLUBOKÉ, KROKOČÍN, ÚJEZD U ROSIC		**Paré**
OBJEKT:	**SO 418 - VODOVODNÍ PŘÍPOJKA**	*Měřítko*	1:50
PŘÍLOHA:	**VODOMĚRNÁ ŠACHTA**	*Číslo výkresu* **418.2**	*Revize*

© 2004 VEGAspol v.o.s.