REVIZNÍ ŠACHTA KRUHOVÁ

M 1:50

EXTRAVILÁN

ŘEZ I - I'

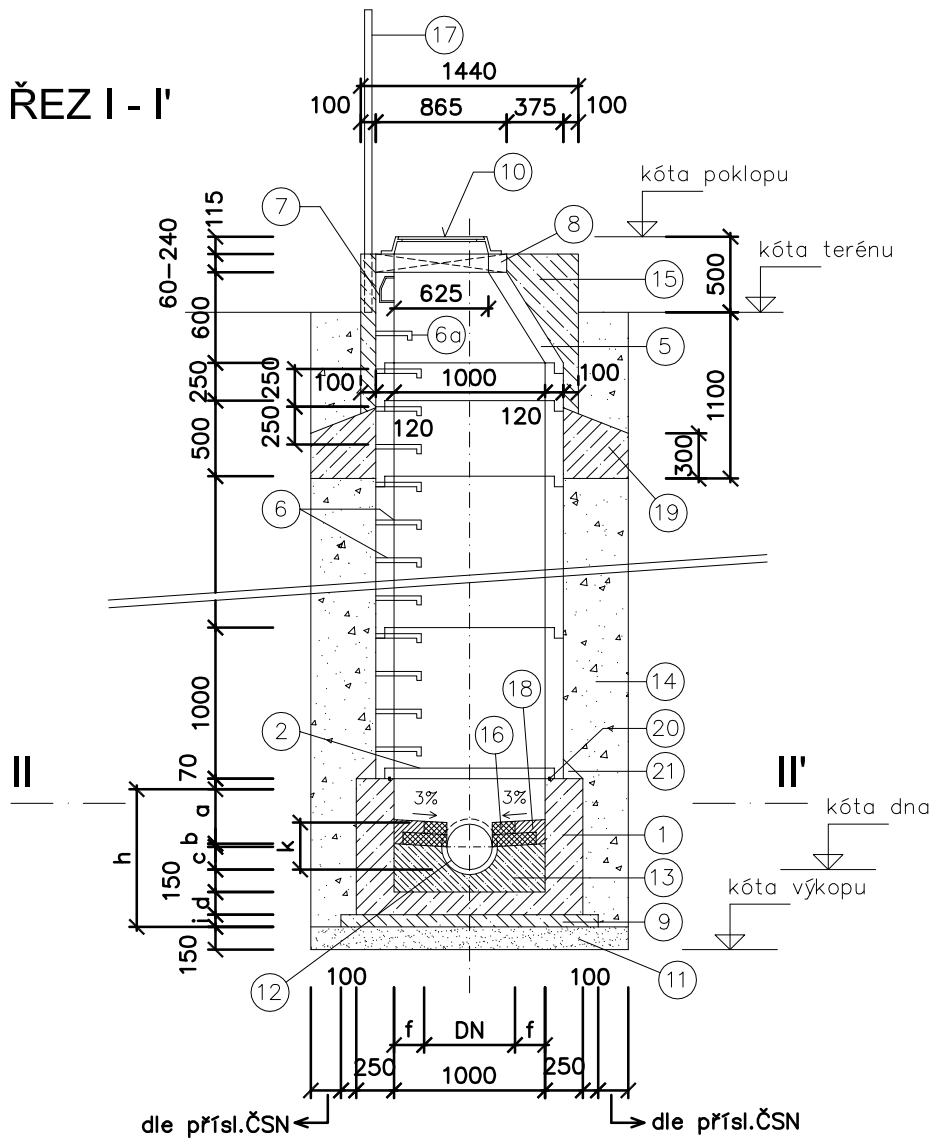

ŘEZ II - II'

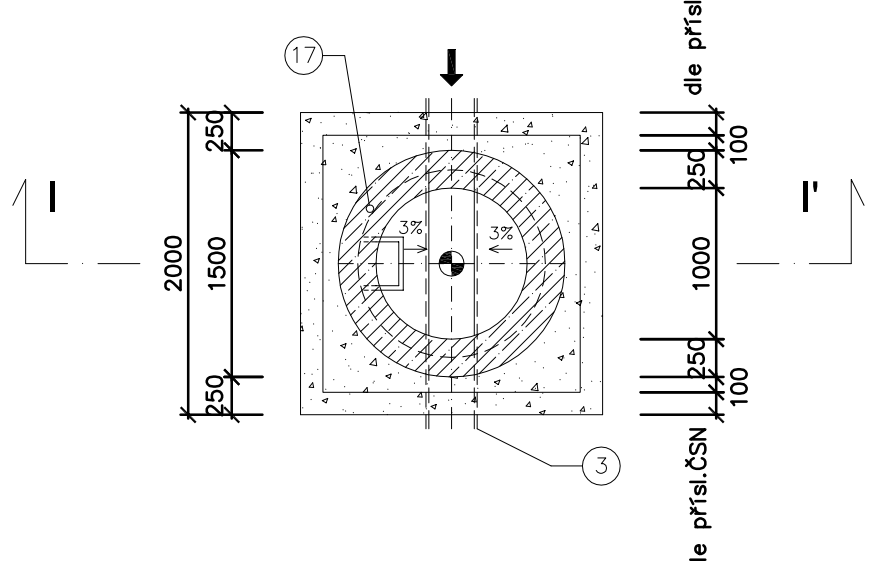

INTRAVILÁN

ŘEZ I - I'

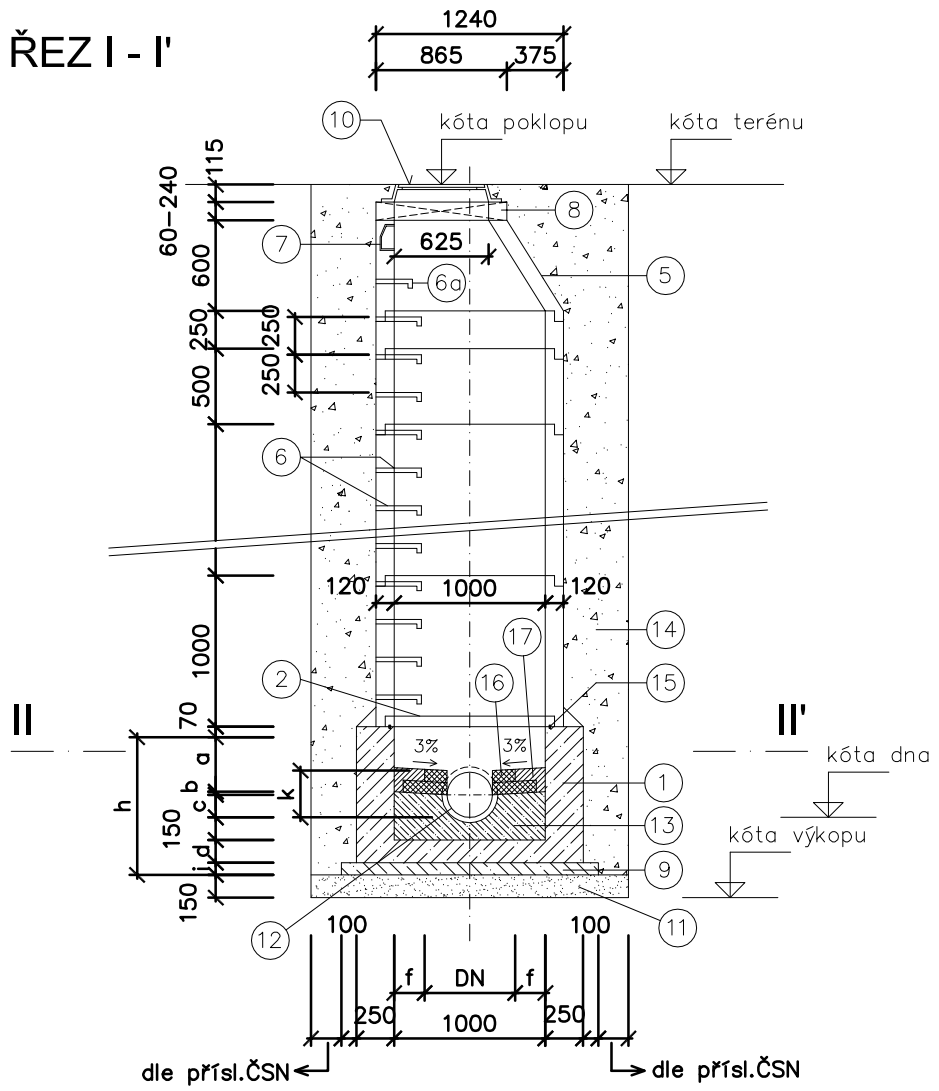

ŘEZ II - II'

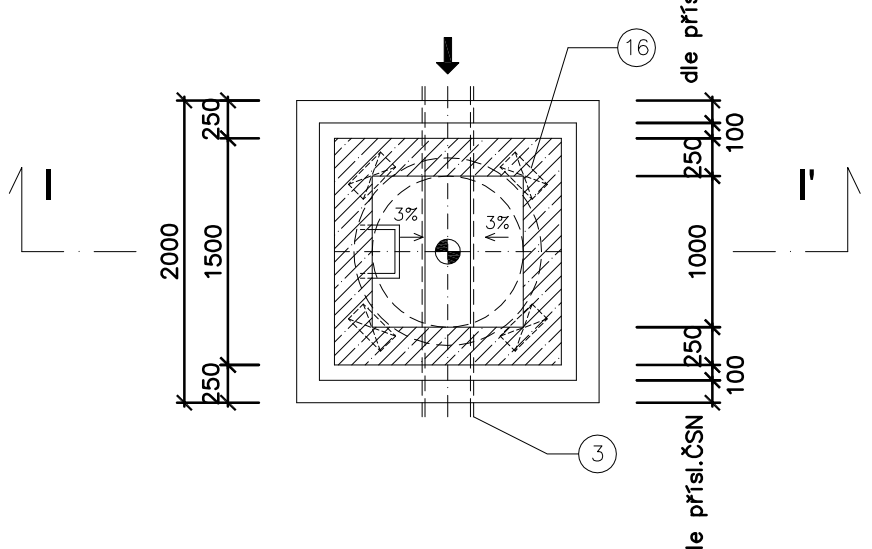

POZNÁMKA :

- navrhované betonové skruže jsou spojeny gumovým těsněním
- spáry mezi skružemi je nutno vymazat cementovou maltou
- kameninový půlžlábek DN600 bude rozřezán na příslušný počet segmentů, ze kterých budou vytvořeny oblouky v lomových šachtách (min.počet segmentů jsou 4 ks)

TABULKA ROZMĚRŮ

DN	a	b	c	d	h	f	g	i	e
200	380	20	100	150	650	400	–	–	–
250	405	20	125	150	700	375	–	–	–
300	430	20	150	150	750	350	960	80	20
350	455	20	175	200	850	325	940	90	30
400	490	10	200	200	900	300	920	90	40
500	540	10	250	250	1050	250	880	100	60
600	590	10	300	250	1150	200	800	105	100

LEGENDA

1 PREFABRIKOVANÉ ŠACHETNÍ DNO
2 VYSPRAVENÍ A ZATŘENÍ CEMENTOVOU MALTOU 100 ČSN 73 13 31
3 KANALIZAČNÍ TROUBY - KAMENINA
4 BETONOVÁ SKRUŽ ROVNÁ TBH 25/12, TBH 50/12, TBH 100/12
5 BETONOVÁ SKRUŽ PŘECHODOVÁ TBH 625/12
6 OCELOVÉ STUPADLO DO ŠACHET S POLYETHYLÉNOVÝM OBALEM DL.218 MM
6a OCELOVÉ STUPADLO DO ŠACHET S POLYETHYLÉNOVÝM OBALEM DL.183 MM
7 KAPSOVÉ STUPEDLO DO ŠACHET, OPATŘENÉ ASFALTOVÝM NÁTĚREM ČSN 13 63 51
8 VYROVNÁVACÍ PRSTENEC TBS 6/12, 8/12, 10/12, VÝŠKA 60-100 MM
9 PODKLADNÍ BETON - C12/15
10 KANALIZAČNÍ LITINOVÝ POKLOP PRO ZATÍŽENÍ TYPU A
11 ŠTĚRKOPÍSKOVÝ PODSYP TL.150 MM
12 KAMENINOVÝ PŮLŽLÁBEK 0,5 DN
13 HOUŽEVNATÝ BETON S ČEDIČOVÝM KAMENIVEM NEBO PREFABRIKÁT SPODNÍ ČÁSTI
14 HUTNĚNÝ ŠTĚRKOPÍSEK (zásyp zhutněný)
15 OBETONOVÁNÍ VSTUPNÍHO KOMÍNU
16 KANALIZAČNÍ CIHLA
17 OCELOVÁ TRUBKA 51x3, DL.2,0m, BAREVNÉ PRUHY ŠÍŘKY 0,2m BARVY HNĚDÉ A BÍLÉ
18 HOUŽEVNATÝ BETON S ČEDIČOVÝM KAMENIVEM
19 ZÁKLAD PRO OBETONOVÁNÍ VSTUPNÍHO KOMÍNU NAD TERÉNEM POKUD NEBUDE OBETONOVÁN VSTUPNÍ KOMÍN
20 TĚSNĚNÍ ADECA - NEBO STEJNÉ KVALITY
21 DOBETONOVÁNÍ C20/25

F. DOKUMENTACE OBJEKTŮ
F1. STAVEBNÍ OBJEKTY

Schválil/Datum

VEGAspol
VEŘEJNÁ OBCHODNÍ SPOLEČNOST

VEGAspol v.o.s., Jiráskova 12, 602 00 Brno, Czech Republic
tel./fax. +420 549 247 183, mobil +420 608 711 413, +420 608 711 414
e-mail: vegaspol@vegaspol.cz url: www.vegaspol.cz
IČ 6070 0220, DIČ CZ6070 0220

Hlavní inženýr projektu:	Ing.Jan Gallus	Soubor:	C/Hluboke
Zodpovědný projektant:	Ing.Jana Žeravíková	Plot file:	
Vypracoval:	Ing.Jindřich Wolf	Formát:	3 A4
Kontrolovaí, schválil:	Ing.Jan Gallus	Datum:	květen 2010
Investor:	**Svazek obcí Hluboké, Krokočín, Újezd u Rosic**	Zakázkové číslo:	1404
		Stupeň dokumentace:	DSP
STAVBA:	KANALIZACE A ČOV HLUBOKÉ, KROKOČÍN, ÚJEZD U ROSIC		**Paré**
		Měřítko	1:50
PŘÍLOHA:	**REVIZNÍ ŠACHTA**	Číslo výkresu	**3.**
		Revize	

© 2004 VEGAspol v.o.s.