VEGAspol
VEŘEJNÁ OBCHODNÍ SPOLEČNOST

Adresa: VEGAspol v.o.s., Jiráskova 12, 602 00 Brno
Tel., fax: +420 549 247 183
E-mail: vegaspol@vegaspol.cz URL: www.vegaspol.cz
IČ 6070 0220 DIČ CZ6070 0220

Firma je zapsána v obchodním rejstříku Krajského soudu v Brně, oddíl A, vložka 5663 *den zápisu: 23.března 1994*

DOKUMENTACE STAVBY PRO STAVEBNÍ POVOLENÍ

KANALIZACE A ČOV HLUBOKÉ, KROKOČÍN, ÚJEZD U ROSIC

F. DOKUMENTACE OBJEKTŮ

F2. PROVOZNÍ SOUBORY

11 .4 ROZVADĚČ DT1

Zodpovědný projektant: **ing. Petr Šulc**
Vypracoval: **ing. Radek Cabal**

Hlavní projektant: ing. Jan Gallus

Brno, květen 2010

ZÁKLADNÍ TECHNICKÉ ÚDAJE

Ochrana před nebezp.dotyk.neživ.částí

Základní	:	Samočinným odpojením od zdroje v sítích TN
	:	Bezpečným malým napětím

Základní el.údaje

Napájecí napětí	:	230V AC/50Hz
Instalovaný příkon	:	2 kW
Soudobý příkon	:	2 kW

Barvy vodičů

Hlavní obvody		
Fázový vodič	:	černá
Neutrální vodič	:	světle modrá
Řídicí obvody		
DC 24V	:	modrá (DC), modro–červená (DCN)
Cizí napětí	:	oranžová
Vodiče měřicích signálů	:	bílá
Uzemnění	:	zeleno–žlutá

Rozvaděč

Typ rozvaděče	:	
Rozměry rozvaděče	:	2200x1000x400
Barva rozvaděče	:	RAL 7032
Kabelové vývody	:	nahoru
Krytí	:	IP54/20
Hmotnost	:	ca 150 kg

OBSAH

Strana	Název
1.	Technické údaje,obsah
2.	Napájení rozvaděče DT1
3.	Zdroj 24VDC, řídicí systém
4.	Měřicí obvody FIRQ 110
5.	Měřicí obvody FIRCQ 104, FIRCQ 105
6.	Měřicí obvody QIRC106, QIRC108
7.	Měřicí obvody LIC101, LIC102
8.	Měřicí obvody LIC103, LIC120, TI111, TI121
9.	Měřicí obvody PI114, PI115, PI118, PI119
10.	Měřicí obvody TSA112, TSA113, TSA116, TSA117
11.	Signály mezi rozvaděči DT1 a RM1
12.	Pohled na rozvaděč

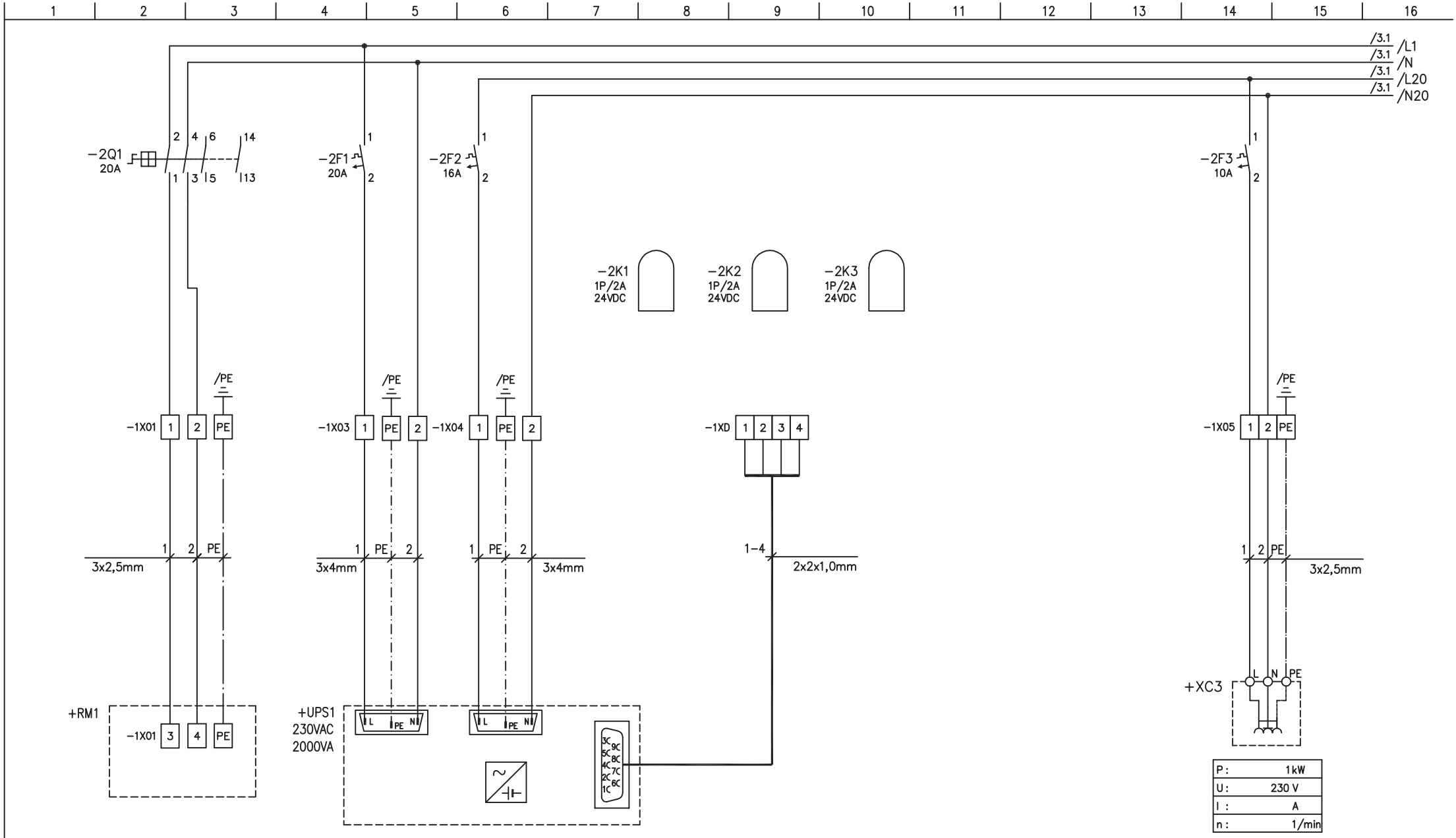

zdroj zálohovaného napájení

zásuvky pro napájení PC

Aqua Procon, spol. s r.o. Palackého tř. 12 612 00 BRNO tel., fax : +420 541 426 011/ 012	akce ČOV Hluboké, Krokočín, Újezd u Rosic PS11 Měření a regulace	příloha ROZVADĚČ DT1	projektant	Ing. Petr Šulc	stupeň	DSP	list č. 2	příloha č. 11.4
			kreslil	Ing. Radek Cabal	soubor		listů celkem 12	
			datum	05/2010	zakázka	1009		

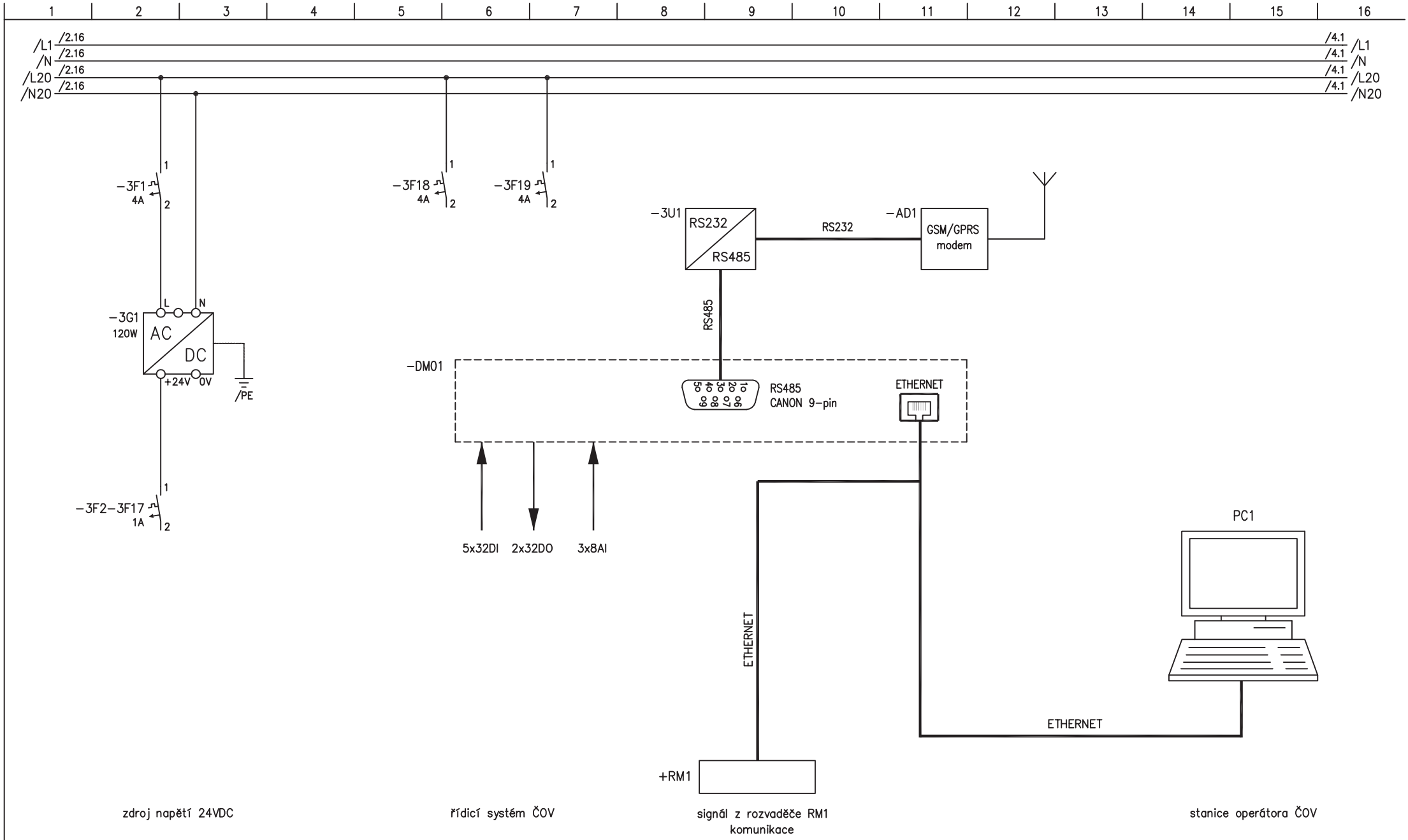

Aqua Procon, spol. s r.o. Palackého tř. 12 612 00 BRNO tel., fax : +420 541 426 011/ 012	akce ČOV Hluboké, Krokočín, Újezd u Rosic PS11 Měření a regulace	příloha ROZVADĚČ DT1	projektant	Ing. Petr Šulc	stupeň	DSP	list č. 3	příloha č. 11.4
			kreslil	Ing. Radek Cabal	soubor		listů celkem 12	
			datum	05/2010	zakázka	1009		

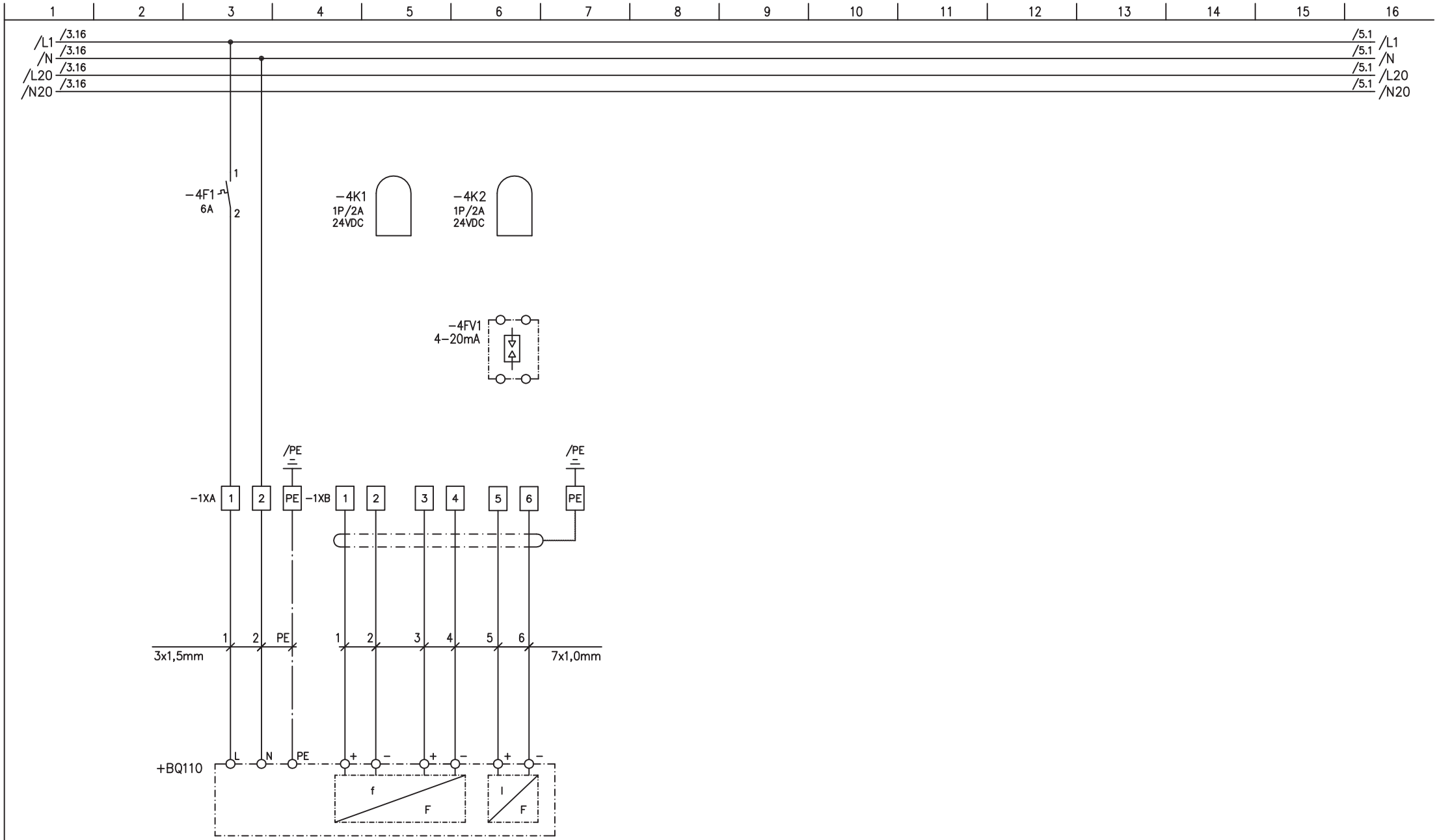

FIRQ 110 průtok na odtoku

Aqua Procon, spol. s r.o. Palackého tř. 12 612 00 BRNO tel., fax : +420 541 426 011/ 012	akce ČOV Hluboké, Krokočín, Újezd u Rosic PS11 Měření a regulace	příloha ROZVADĚČ DT1	projektant	Ing. Petr Šulc	stupeň	DSP	list č. 4	příloha č.
			kreslil	Ing. Radek Cabal	soubor		listů celkem 12	11.4
			datum	05/2010	zakázka	1009		

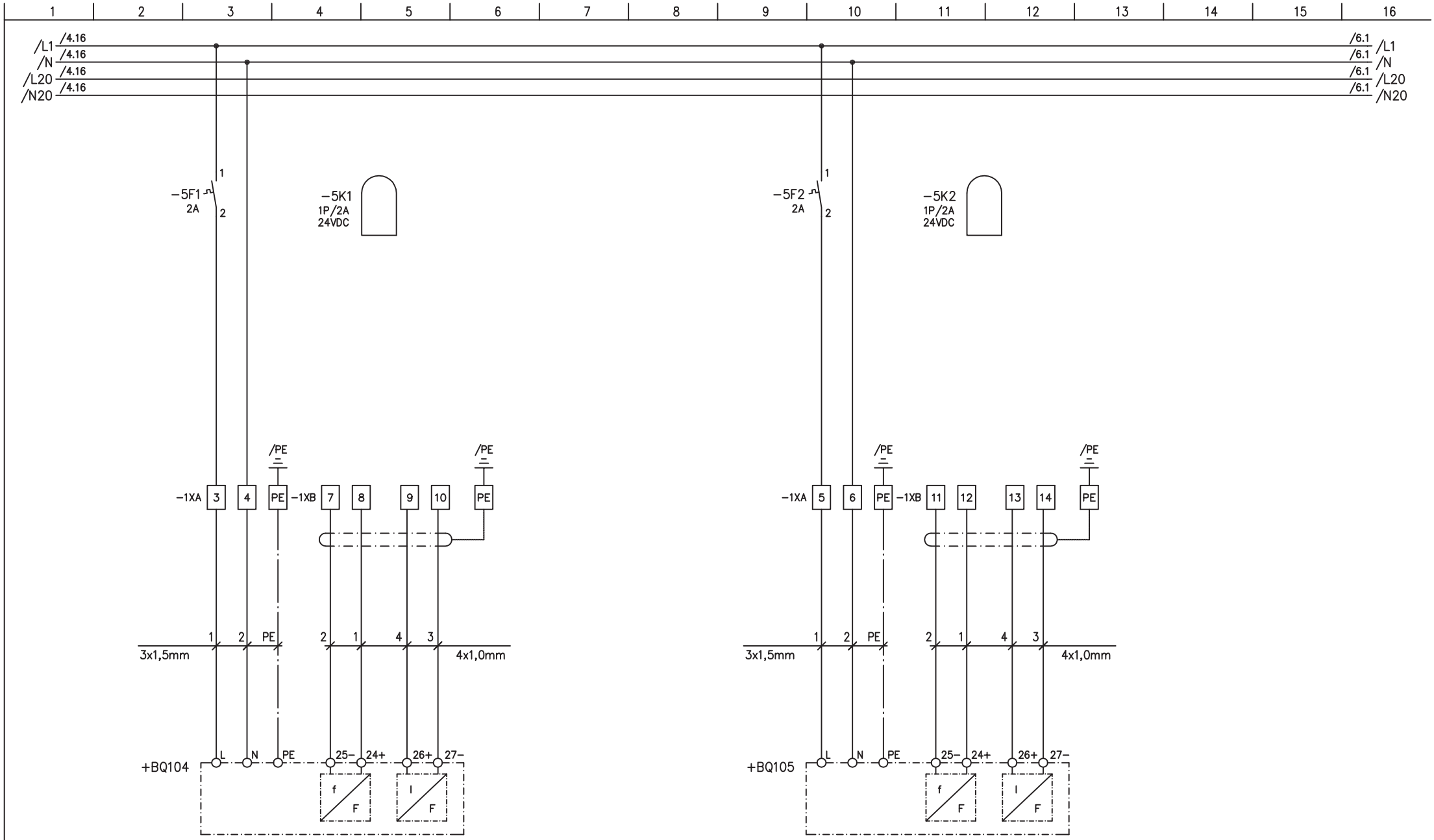

FIRCQ 104 průtok vratného kalu

FIRCQ 105 průtok přebytečného kalu

Aqua Procon, spol. s r.o. Palackého tř. 12 612 00 BRNO tel., fax : +420 541 426 011/ 012	akce ČOV Hluboké, Krokočín, Újezd u Rosic PS11 Měření a regulace	příloha ROZVADĚČ DT1	projektant	Ing. Petr Šulc	stupeň	DSP	list č. 5	příloha č.
			kreslil	Ing. Radek Cabal	soubor		listů celkem 12	11.4
			datum	05/2010	zakázka	1009		

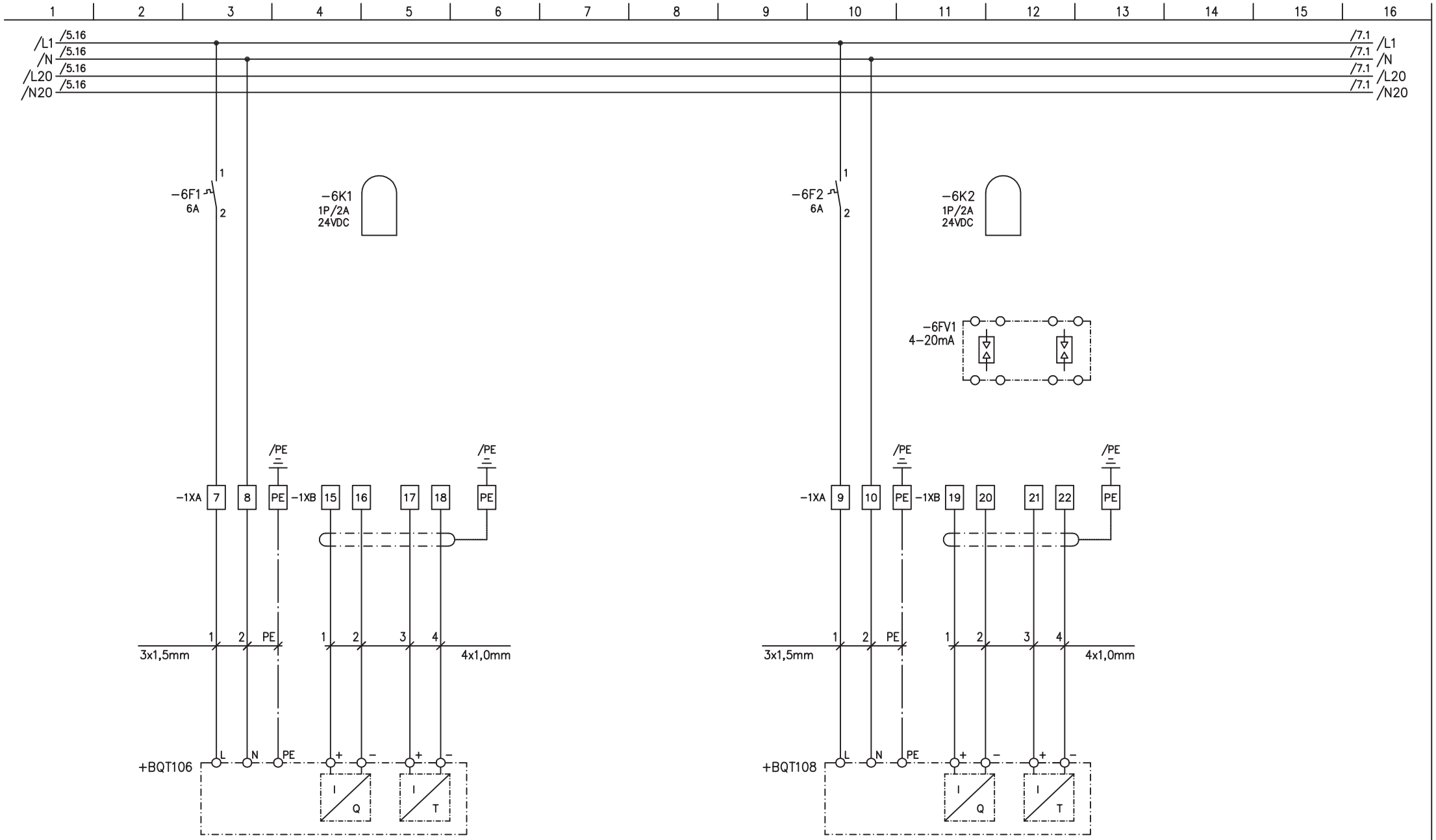

QIRC 106 teplota a koncentrace rozp. kyslíku – AN1

QIRC 108 teplota a koncentrace rozp. kyslíku – AN2

Aqua Procon, spol. s r.o. Palackého tř. 12 612 00 BRNO tel., fax : +420 541 426 011/ 012	akce ČOV Hluboké, Krokočín, Újezd u Rosic PS11 Měření a regulace	příloha ROZVADĚČ DT1	projektant	Ing. Petr Šulc	stupeň	DSP	list č. 6	příloha č. 11.4
			kreslil	Ing. Radek Cabal	soubor		listů celkem 12	
			datum	05/2010	zakázka	1009		

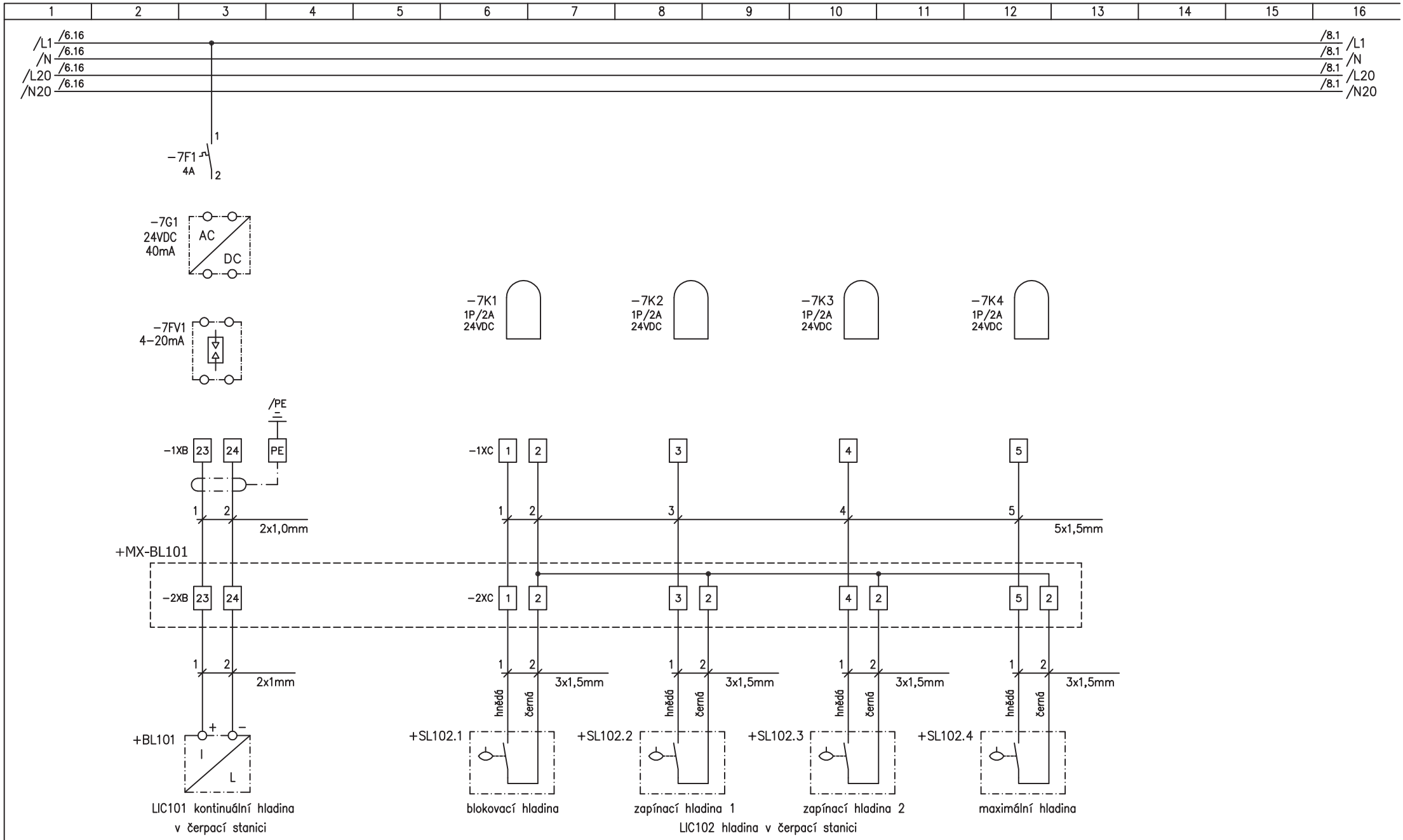

Aqua Procon, spol. s r.o. Palackého tř. 12 612 00 BRNO tel., fax : +420 541 426 011/ 012	akce ČOV Hluboké, Krokočín, Újezd u Rosic PS11 Měření a regulace	příloha ROZVADĚČ DT1	projektant	Ing. Petr Šulc	stupeň	DSP	list č. 7	příloha č. 11.4
			kreslil	Ing. Radek Cabal	soubor		listů celkem 12	
			datum	05/2010	zakázka	1009		

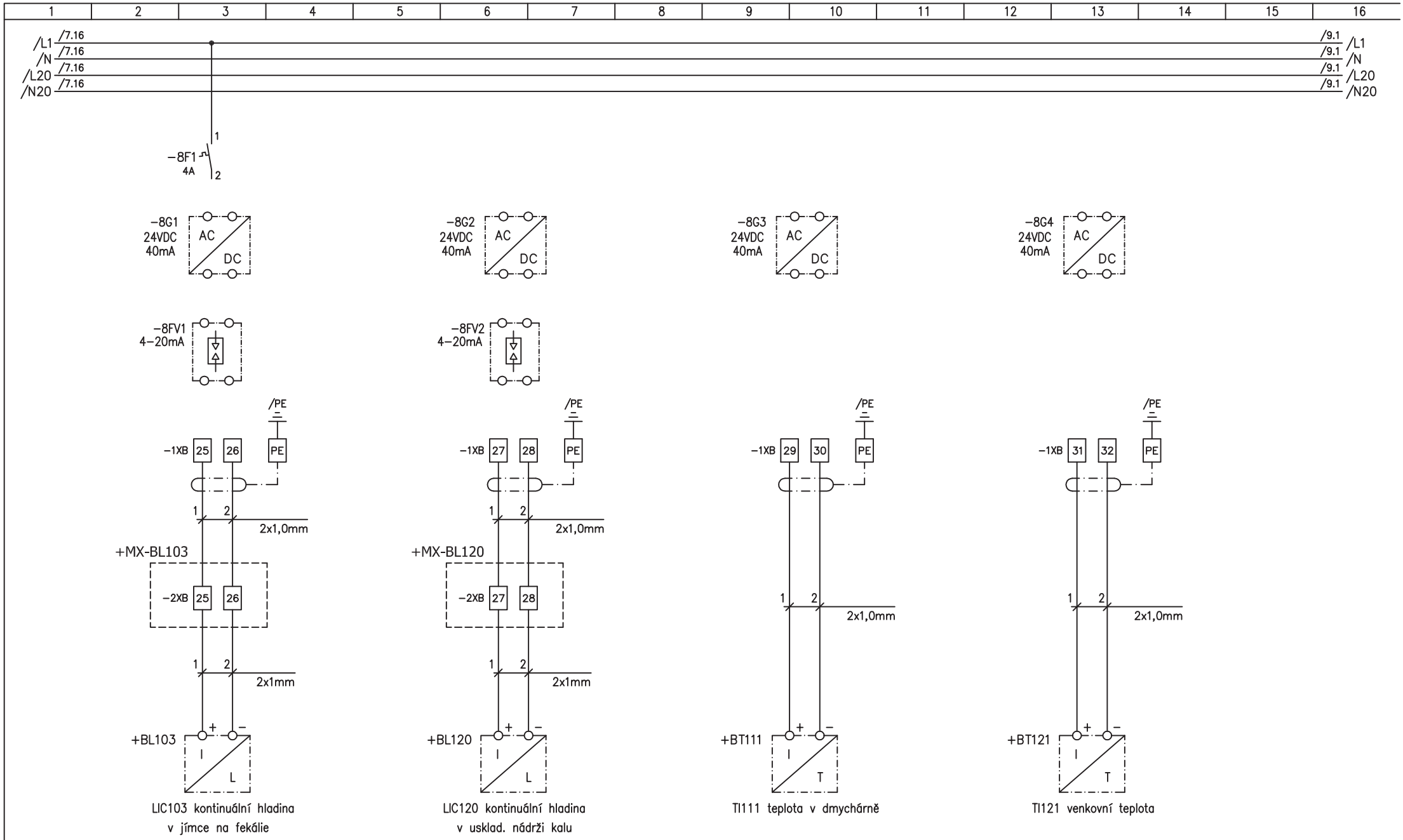

Aqua Procon, spol. s r.o. Palackého tř. 12 612 00 BRNO tel., fax : +420 541 426 011/ 012	akce ČOV Hluboké, Krokočín, Újezd u Rosic PS11 Měření a regulace	příloha ROZVADĚČ DT1	projektant	Ing. Petr Šulc	stupeň	DSP	list č. 8	příloha č.
			kreslil	Ing. Radek Cabal	soubor		listů celkem 12	11.4
			datum	05/2010	zakázka	1009		

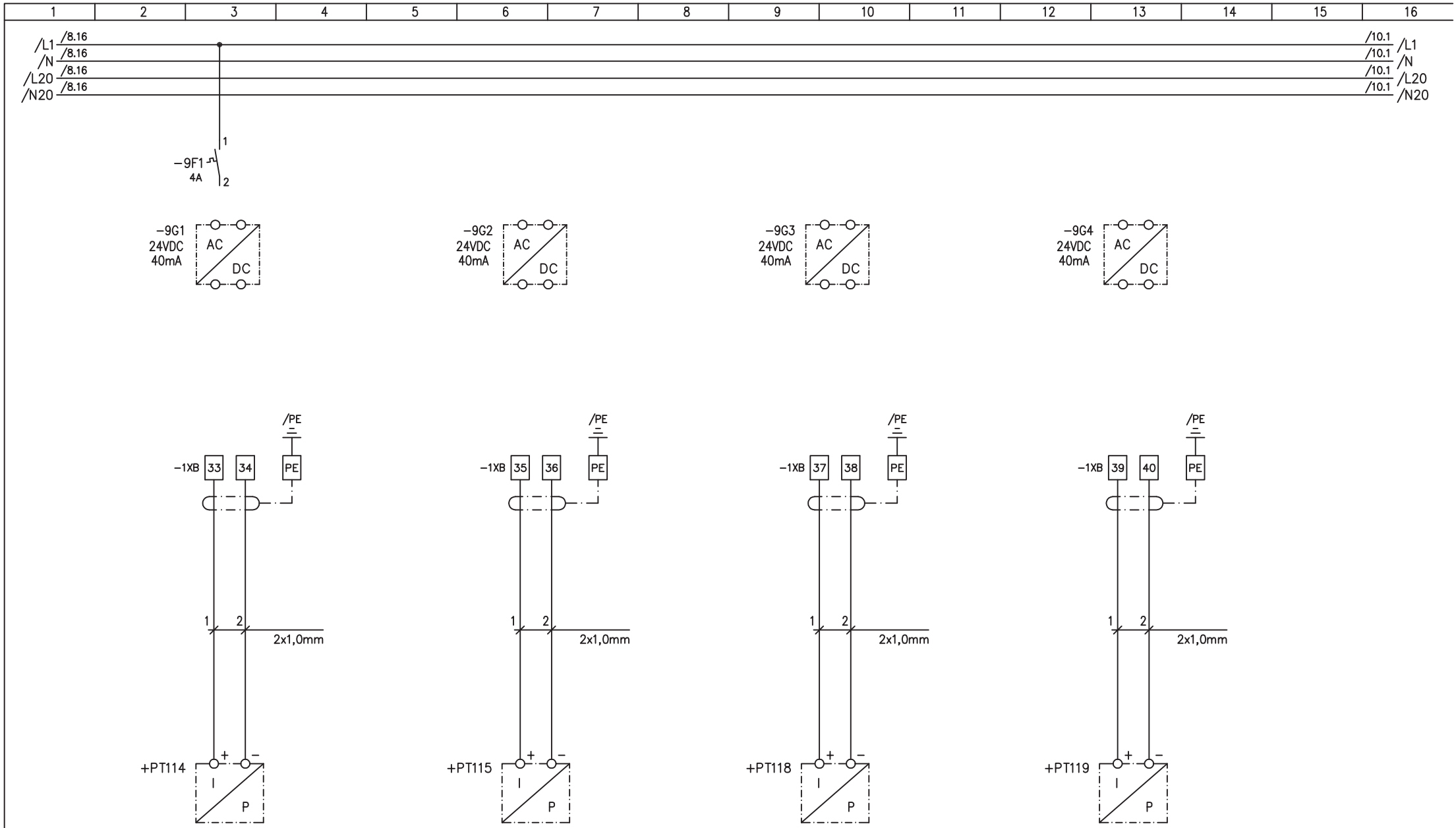

PI114 tlak na sání dmychadla 04M1.1

PI115 tlak na sání dmychadla 04M2.1

PI118 tlak na výtlaku dmychadla 04M1.1

PI119 tlak na výtlaku dmychadla 04M2.1

Aqua Procon, spol. s r.o. Palackého tř. 12 612 00 BRNO tel., fax : +420 541 426 011/ 012	akce ČOV Hluboké, Krokočín, Újezd u Rosic PS11 Měření a regulace	příloha ROZVADĚČ DT1	projektant	Ing. Petr Šulc	stupeň	DSP	list č. 9	příloha č.
			kreslil	Ing. Radek Cabal	soubor		listů celkem 12	11.4
			datum	05/2010	zakázka	1009		

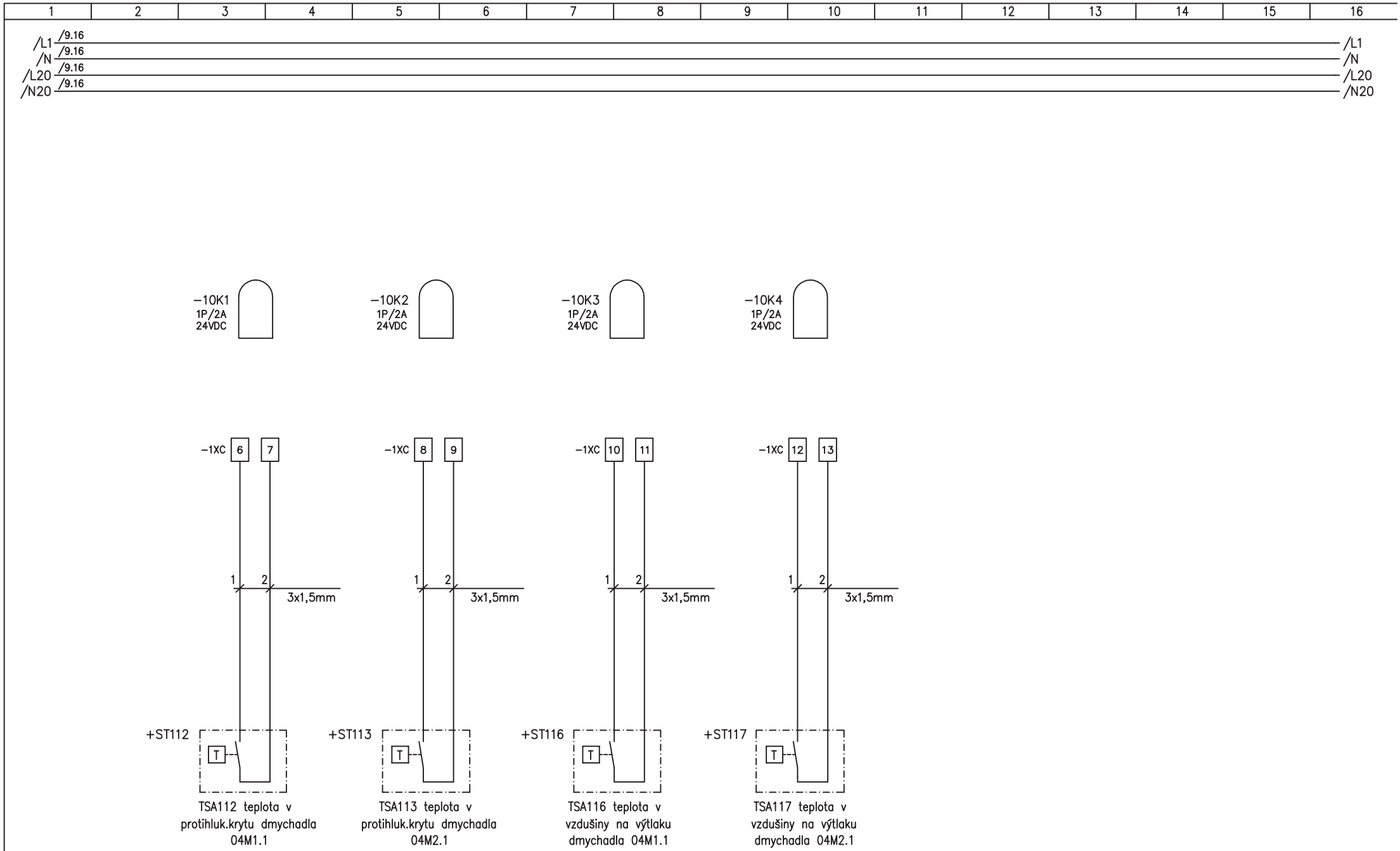

Aqua Procon, spol. s r.o. Palackého tř. 12 612 00 BRNO tel., fax : +420 541 426 011/ 012	akce ČOV Hluboké, Krokočín, Újezd u Rosic PS11 Měření a regulace	příloha ROZVADĚČ DT1	projektant	Ing. Petr Šulc	stupeň	DSP	list č. 10	příloha č.
			kreslil	Ing. Radek Cabal	soubor		listů celkem 12	11.4
			datum	05/2010	zakázka	1009		

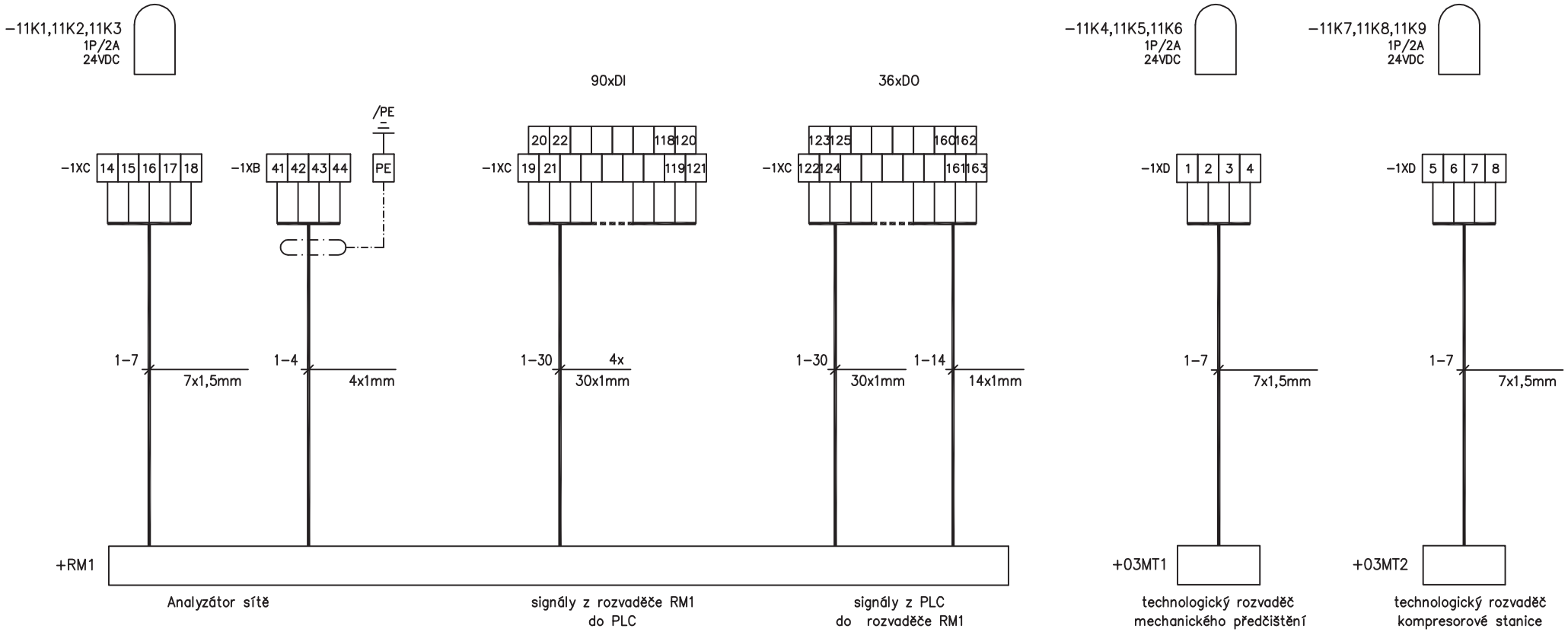

Aqua Procon, spol. s r.o. Palackého tř. 12 612 00 BRNO tel., fax : +420 541 426 011/ 012	akce ČOV Hluboké, Krokočín, Újezd u Rosic PS11 Měření a regulace	příloha ROZVADĚČ DT1	projektant	Ing. Petr Šulc	stupeň	DSP	list č. 11	příloha č.
			kreslil	Ing. Radek Cabal	soubor		listů celkem 12	11.4
			datum	05/2010	zakázka	1009		

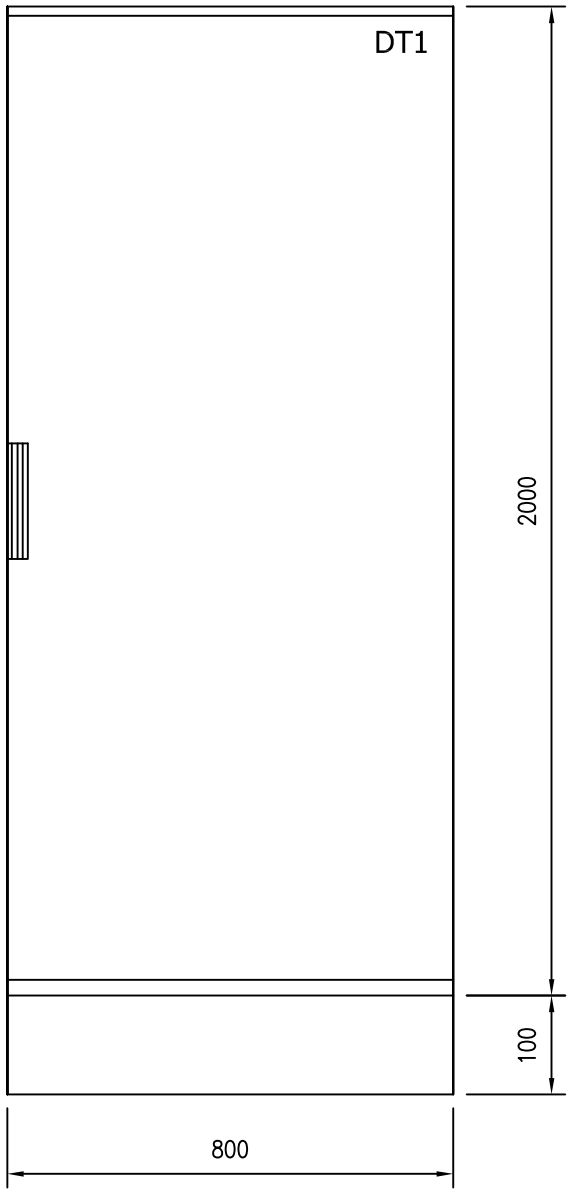

Aqua Procon, spol. s r.o. Palackého tř. 12 612 00 BRNO tel., fax : +420 541 426 011/ 012	akce ČOV Hluboké, Krokočín, Újezd u Rosic PS11 Měření a regulace	příloha ROZVADĚČ DT1	projektant	Ing. Petr Šulc	stupeň	DSP	list č. 12	příloha č.
			kreslil	Ing. Radek Cabal	soubor		listů celkem 12	11.4
			datum	05/2010	zakázka	1009		