REVIZNÍ (ČISTÍCÍ) ŠACHTA VÝTLAKU
M 1:50

ŘEZ

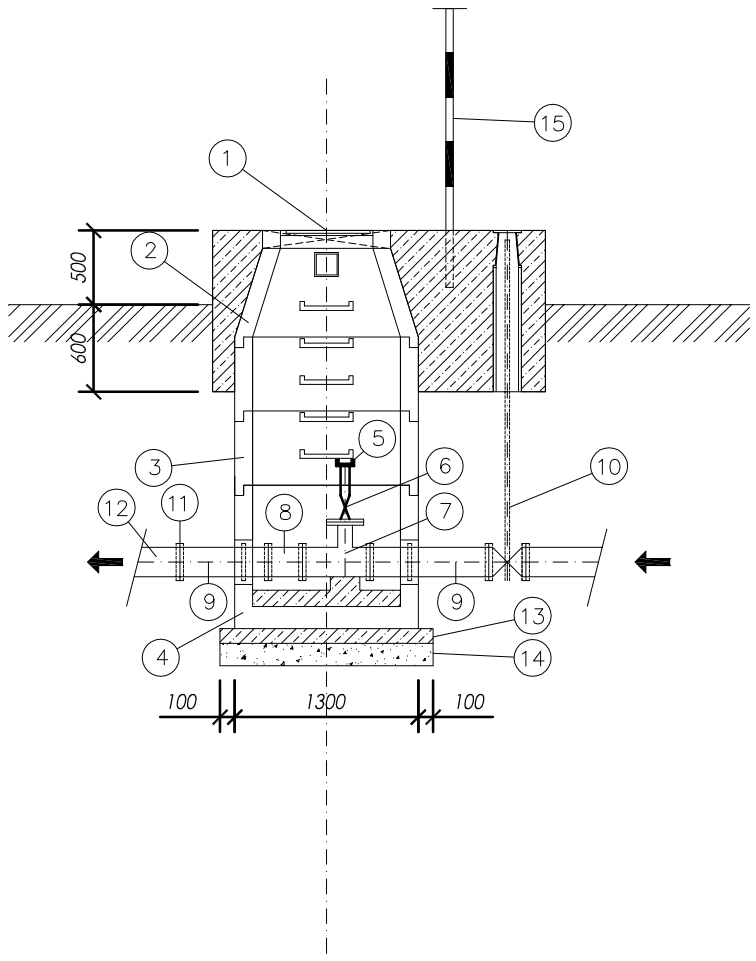

PŮDORYS

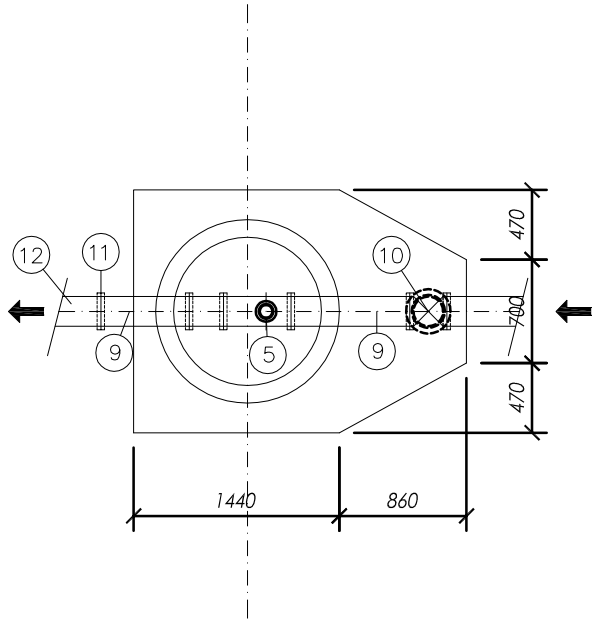

LEGENDA

1 ŠACHTOVÝ POKLOP
2 ŠACHTOVÝ KÓNUS DN1000/625 S HRDLEM A SE STUPADLY
3 ŠACHTOVÁ SKRUŽ ROVNÁ DN1000 S HRDLEM A SE STUPADLY
4 ŠACHTOVÉ DNO DN1000 S HRDLEM A ASE STUPADLY
5 KONCOVKA PRO NAPOJENÍ FEKÁLNÍ HADICE
6 ŠOUPÁTKO DN80 S RUČNÍM KOLEM
7 TVAROVKA T-KUS - TVÁRNÁ LITINA
8 MONTÁŽNÍ VLOŽKA - TVÁRNÁ LITINA
9 PŘÍRUBOVÁ TROUBA TP DN200 S KOTVOU - TVÁRNÁ LITINA
10 ŠOUPÁTKO DN200 SE ZEMNÍ SOUPRAVOU A ŠOUPÁTKOVÝM POKLOPEM
11 PE LEMOVÝ NÁKRUŽEK A OTOČNÁ PŘÍRUBA
12 PE POTRUBÍ
13 PODKLADNÍ BETON ČSN EN 206-1 C12/15
14 HUTNĚNÝ ŠTĚRKOPÍSEK (zásyp zhutněný)
15 ORIENTAČNÍ TYČ - OCELOVÁ TRUBKA DN50 MIN. DÉLKY 2000MM

POZNÁMKA :

- skruže budou dodány včetně ocelových stupadel s PE povlakem
- vodotěsnost spár mezi skružemi zajišťuje pružový progresivní spoj
- šachty budou provedeny z betonu odolného proti síranové agresivitě
- prostupy potrubí výtlaku stěnou šachty budou provedeny vodotěsně
- šrouby v přírubových spojích budou poniklované
- tvarovky a armatury budou v provedení pro odpadní vody

F. DOKUMENTACE OBJEKTŮ
F1. STAVEBNÍ OBJEKTY

Schválil/Datum

VEGAspol
VEŘEJNÁ OBCHODNÍ SPOLEČNOST

VEGAspol v.o.s., Jiráskova 12, 602 00 Brno, Czech Republic
tel./fax. +420 549 247 183, mobil +420 608 711 413, +420 608 711 414
e-mail: vegaspol@vegaspol.cz url: www.vegaspol.cz
IČ 6070 0220, DIČ CZ6070 0220

Hlavní inženýr projektu:	Ing.Jan Gallus	Soubor:	C/Hluboke
Zodpovědný projektant:	Ing.Jana Žeravíková	Plot file:	
Vypracoval:	Ing.Jindřich Wolf	Formát:	2 A4
Kontroloval, schválil:	Ing.Jan Gallus	Datum:	květen 2010
Investor:	**Svazek obcí Hluboké, Krokočín, Újezd u Rosic**	Zakázkové číslo:	1404
		Stupeň dokumentace:	DSP
STAVBA:	KANALIZACE A ČOV HLUBOKÉ, KROKOČÍN, ÚJEZD U ROSIC		**Paré**
			Měřítko 1:50
PŘÍLOHA:	**ČISTÍCÍ ŠACHTA VÝTLAKU**		Číslo výkresu **4.** / Revize

© 2004 VEGAspol v.o.s.