ČSOV kruhová průměr 2,0m

ŘEZ A-A´

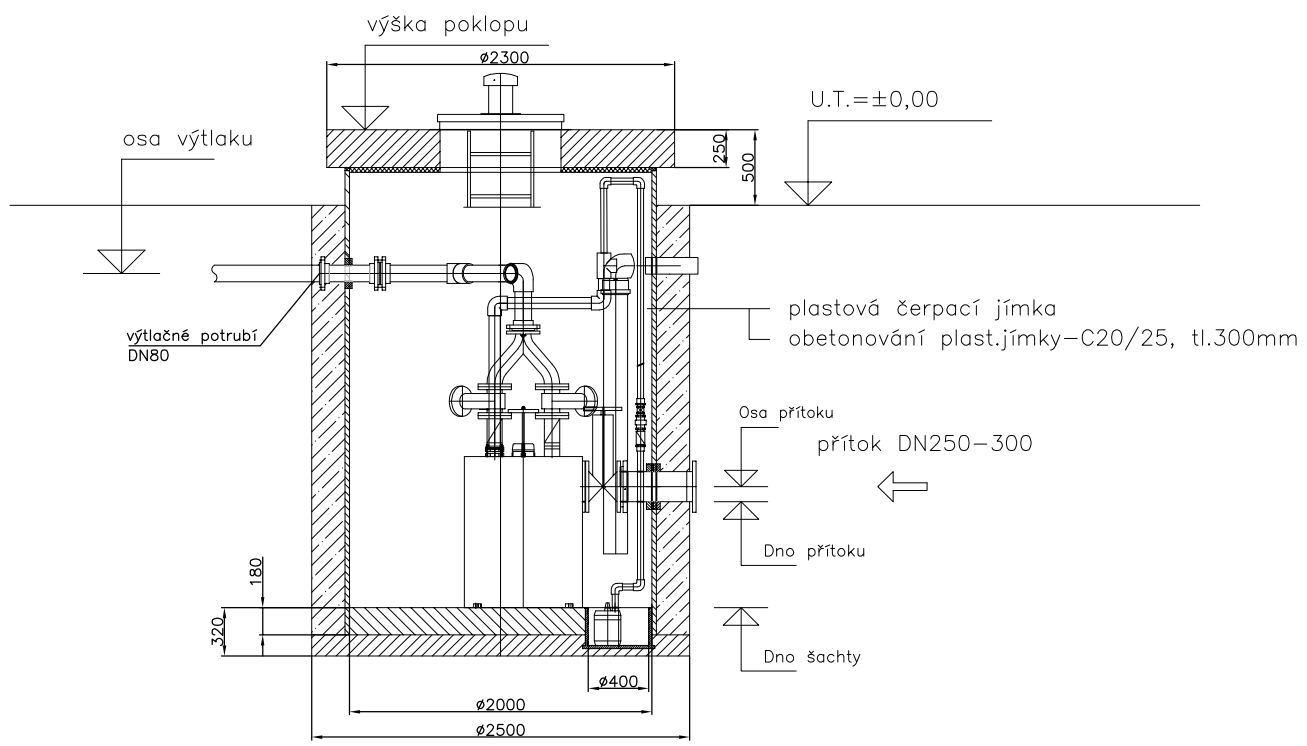

ČSOV kruhová průměr 1,5m

ŘEZ A-A´

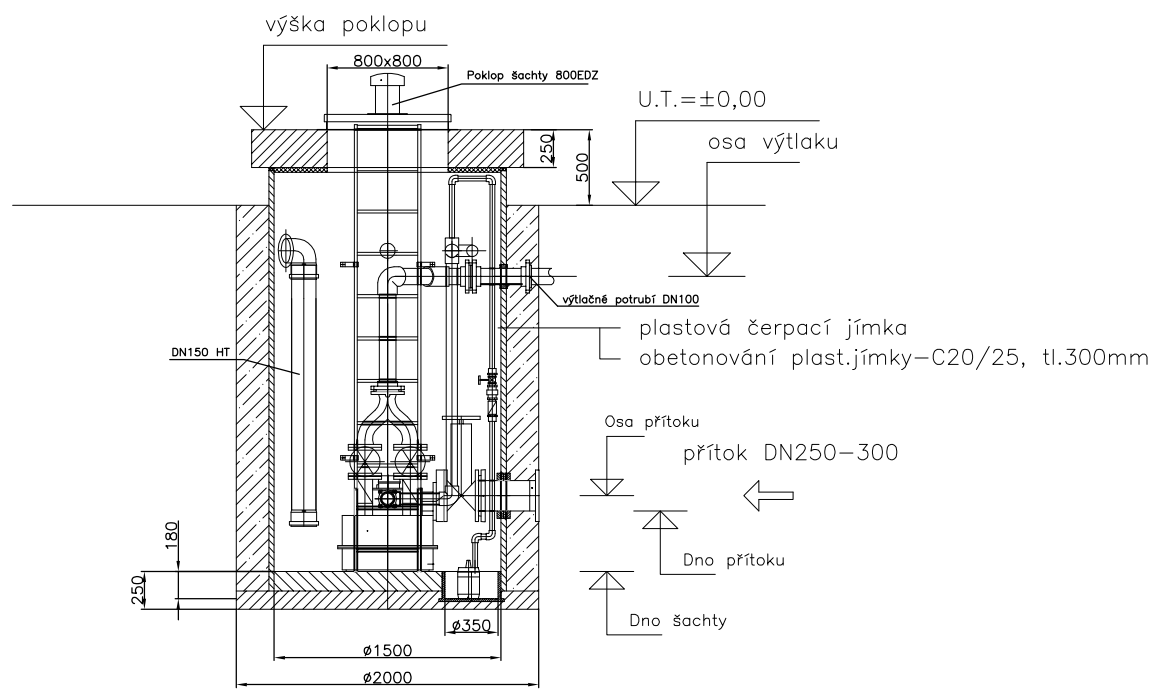

ROZMĚROVÁ TABULKA PRO ČSOV 3–5

	dno přítoků [m.n.m]	osa přítoků [m.n.m]	osa výtlaku [m.n.m]	dno šachty [m.n.m]	výška poklopu [m.n.m]	upravený terén [m.n.m]	kóta terénu [m.n.m]	celková hloubka [m]	průměr šachty [m]	DN výtlaku
ČSOV 3	487,77	487,895	488,04	487,70	490,77	490,27	490,27	3,07	1,5	80
ČSOV 4	478,03	478,155	478,07	477,23	480,53	480,03	480,03	3,30	2,0	80
ČSOV 5	487,88	488,005	488,42	487,08	489,88	489,88	489,88	2,80	1,5	80

PŮDORYS

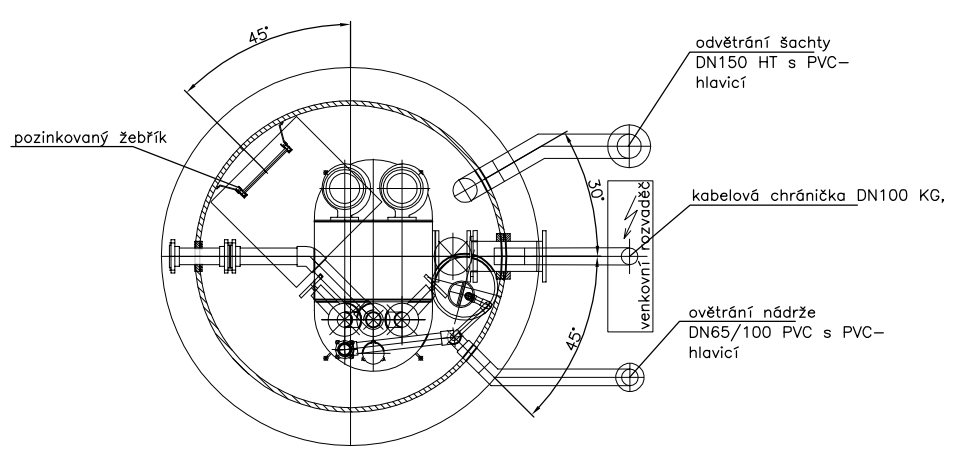

PŮDORYS

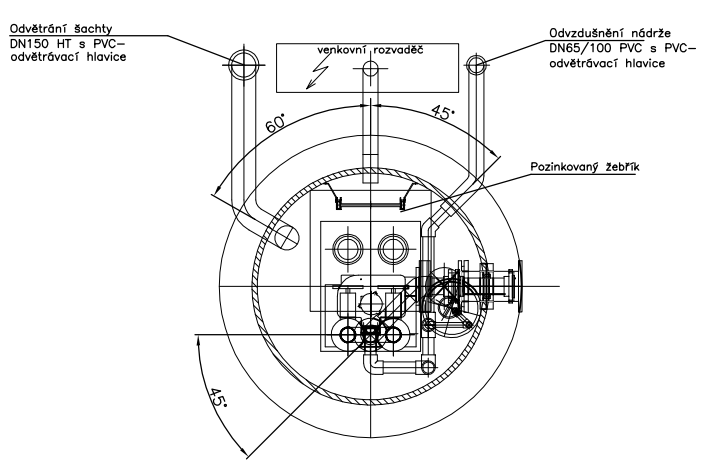

F. DOKUMENTACE OBJEKTŮ

F1. STAVEBNÍ OBJEKTY

Schválil/Datum

VEGAspol
VEŘEJNÁ OBCHODNÍ SPOLEČNOST

VEGAspol v.o.s. , Jiráskova 12, 602 00 Brno, Czech Republic
tel./fax. +420 549 247 183, mobil +420 608 711 413, +420 608 711 414
e-mail: vegaspol@vegaspol.cz url: www.vegaspol.cz
IČ 6070 0220, DIČ CZ6070 0220

Hlavní inženýr projektu:	Ing.Jan Gallus	*Soubor:*	C/Hluboke
Zodpovědný projektant:	Ing.Jana Žeravíková	*Plot file:*	
Vypracoval:	Ing.Jindřich Wolf	*Formát:*	3 A4
Kontroloval, schválil:	Ing.Jan Gallus	*Datum:*	květen 2010
Investor:	**Svaz obcí Hluboké, Krokočín, Újezd u Rosic**	*Zakázkové číslo:*	1404
		Stupeň dokumentace:	DSP
STAVBA:	KANALIZACE A ČOV HLUBOKÉ, KROKOČÍN, ÚJEZD U ROSIC		***Paré***
OBJEKT:	**SO 301 – ČERPACÍ STANICE OV ÚJEZD U ROSIC**		*Měřítko* 1:50
PŘÍLOHA:	**ČERPACÍ STANICE ODPADNÍCH VOD ČSOV3, 4, 5**	*Číslo výkresu* **301.1**	*Revize*

© 2004 VEGAspol v.o.s.